シングウ ベルカッター

2026/02/09

SHINGU SHOKO

SRX-2620

図解部品表

図解部品表の見方

1. この図解部品表は、イラスト、部品表を掲載しております。
2. ご注文の際には、イラストの見出し番号を調べ、部品表の部品番号、部品名を明記の上、ご注文下さい。
3. 使用個数欄には機種名とその機種一台当りの使用個数が記載されております。
4. この図解部品表には、幾つかの記号を使用しております。各記号の意味は下記の通りです。

＋	「Asy」の列に付きます。この部品がAsyの部品の構成に含まれていることを示します。
φ？	部品名に付きます。ワッシャー類の穴径やシリンダー類の径をあらわします。
M？×？	ネジ類などの部品名に付きます。順にネジ径、首下の長さを示します。
W	ネジ類などの部品名に付きます。ネジにワッシャーが付いていることを示します。
S	ネジ類などの部品名に付きます。ネジにスプリングワッシャーが付いていることを示します。
WS	ネジ類などの部品名に付きます。ネジにスプリングワッシャーとワッシャーが付いていることを示します
PW	ネジ類などの部品名に付きます。ネジに平ワッシャーが付いていることを示します

第1図　シリンダー、ピストン、エンジンカバー部

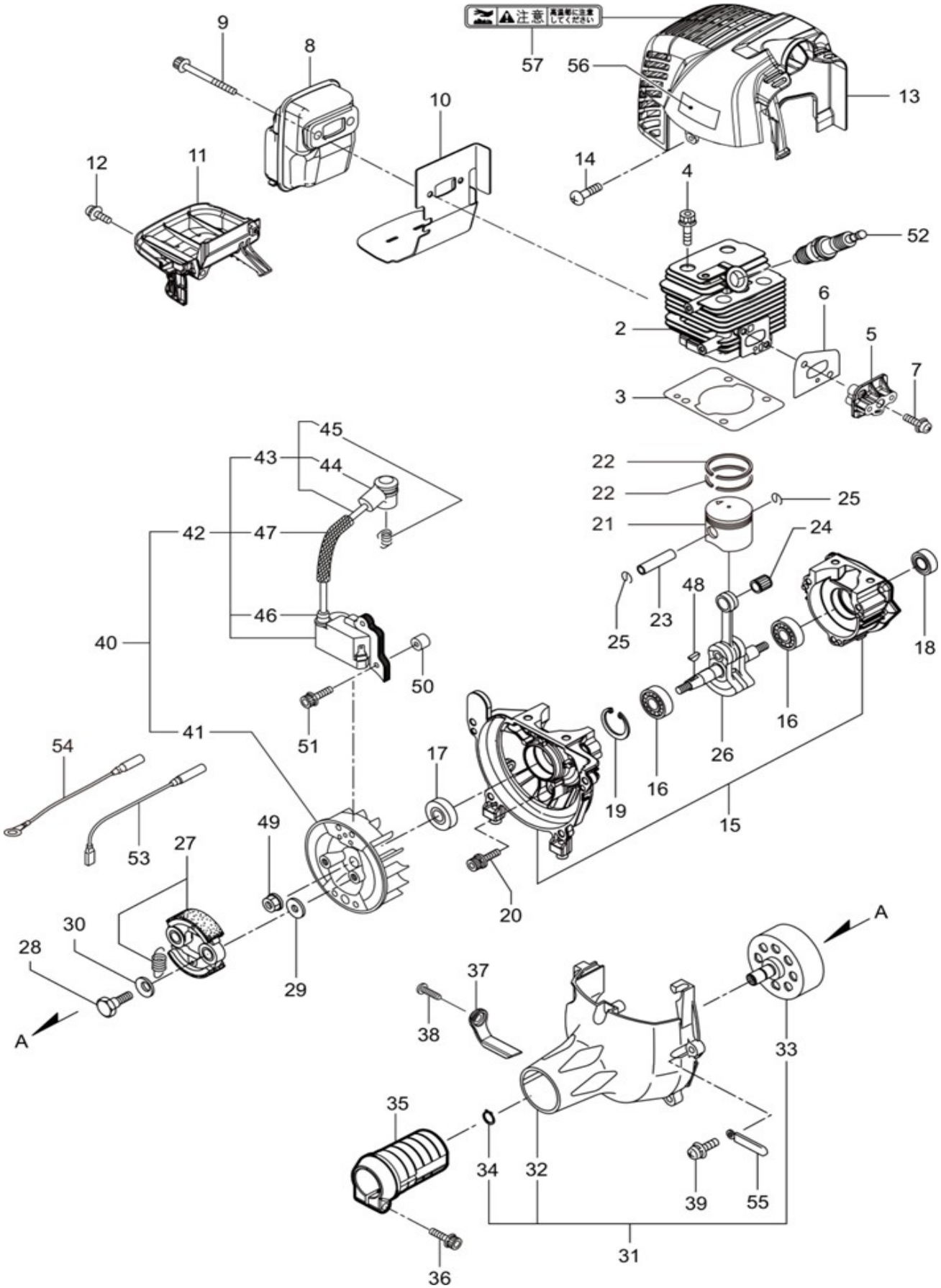

第1図　シリンダー、ピストン、エンジンカバー部

表示番号	部品番号	Asy	部　品　名	個数	備　考
2	746012		シリンダー26cc	1	
3	746013		ガスケット-シリンダー	1	
4	746014		スクリュー六角穴付 M5×20WS	4	
5	- 746545		インシュレーター	1	
6	746016		ガスケット-インシュレーター	1	
7	746017		スクリューナベ+ M5×25WS	2	
8	746183		マフラー	1	
9	746019		スクリューフランジ六角穴付 M5×55	2	
10	746020		ガスケット-マフラー	1	
11	746184		アンダーカバー	1	
12	746022		スクリューナベ+ M5×16WS	1	
13	- 746546		シリンダーカバー	1	
14	746026		スクリュータッピング+ M4×16	1	
15	746027		クランクケース	1	
16	730090		ボールベアリング　6001/C3	2	
17	746028		オイルシール ISCD12287	1	
18	746029		オイルシール ISCD12227	1	
19	621028		スナップリング R-28	1	
20	746030		スクリュー六角穴付 M5×30WS	3	
21	746031		ピストン	1	
22	746032		ピストンリング	2	
23	746033		ピストンピン	1	
24	746034		ニードルベアリング KBK8×11×11.8×1	1	
25	746035		サークリップ	2	
26	746458		クランクシャフト	1	
27	746037		クラッチAsy	1	
28	746040		クラッチボルト	2	
29	746041		クラッチワッシャー	2	
30	746042		ウェーブワッシャー	2	
31	746153		フアンカバーアセンブリC（TH）	1	
32	746110	+	ファンケース	1	
33	746045	+	クラッチドラム	1	
34	620010	+	スナップリング　S-10	1	
35	708527		防振ゴムAsy	1	
36	746234		スクリュー六角穴付 M5×25WS	1	
37	750085		J型ピン	1	
38	746048		タッピングトラス2種M5×16	1	
39	746046		スクリューナベ+M5×20WS	4	
40	- 746547		マグネトアセンブリ	1	
41	- 746548	+	ローター	1	
42	- 746549	+	イグニッションコイルアセンブリ	1	
43	- 746550	++	コードアセンブリ	1	
44	- 746551	+++	プラグキャップ	1	
45	- 746552	+++	フック	1	
46	- 746553	++	キャップ	1	
47	- 746554	++	チューブ	1	
48	746057		半月キー	1	
49	746058		フライホイールナットM8	1	
50	746059		スペーサー	2	

第1図　シリンダー、ピストン、エンジンカバー部

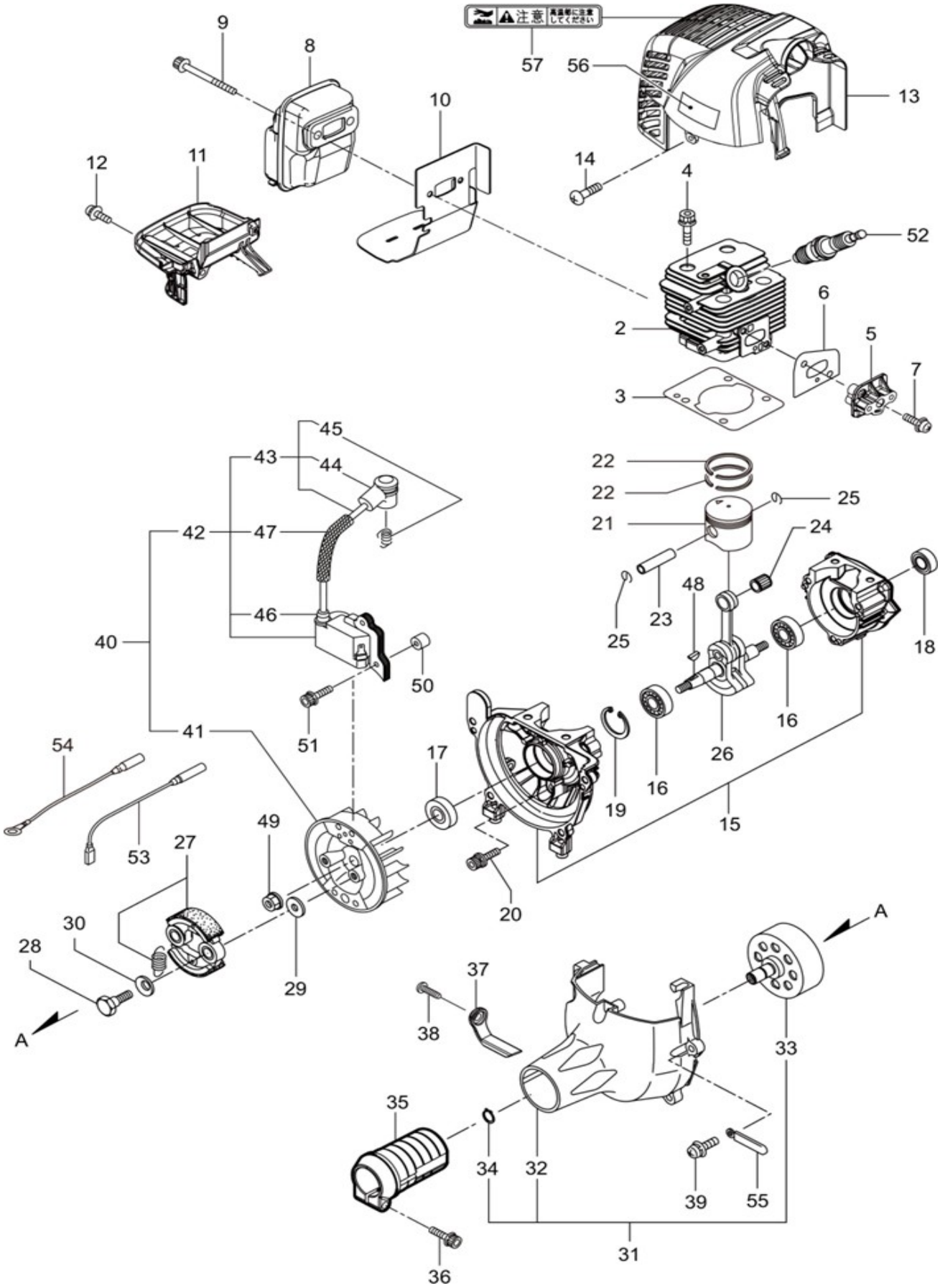

第1図　シリンダー、ピストン、エンジンカバー部

表示番号	部品番号	Asy	部　品　名	個数	備　考
51	746060		スクリュー六角穴付 M4×25WS	2	
52	780052		スパークプラグ BPM8Y	1	
53	- 746555		リード	1	
54	- 746556		リード 丸端子	1	
55	746126		ケーブルクランプ	1	
56	746063		ラベル SHINGU	1	
57	746540		警告ラベル マフラー高温注意	1	

第2図　スターター部

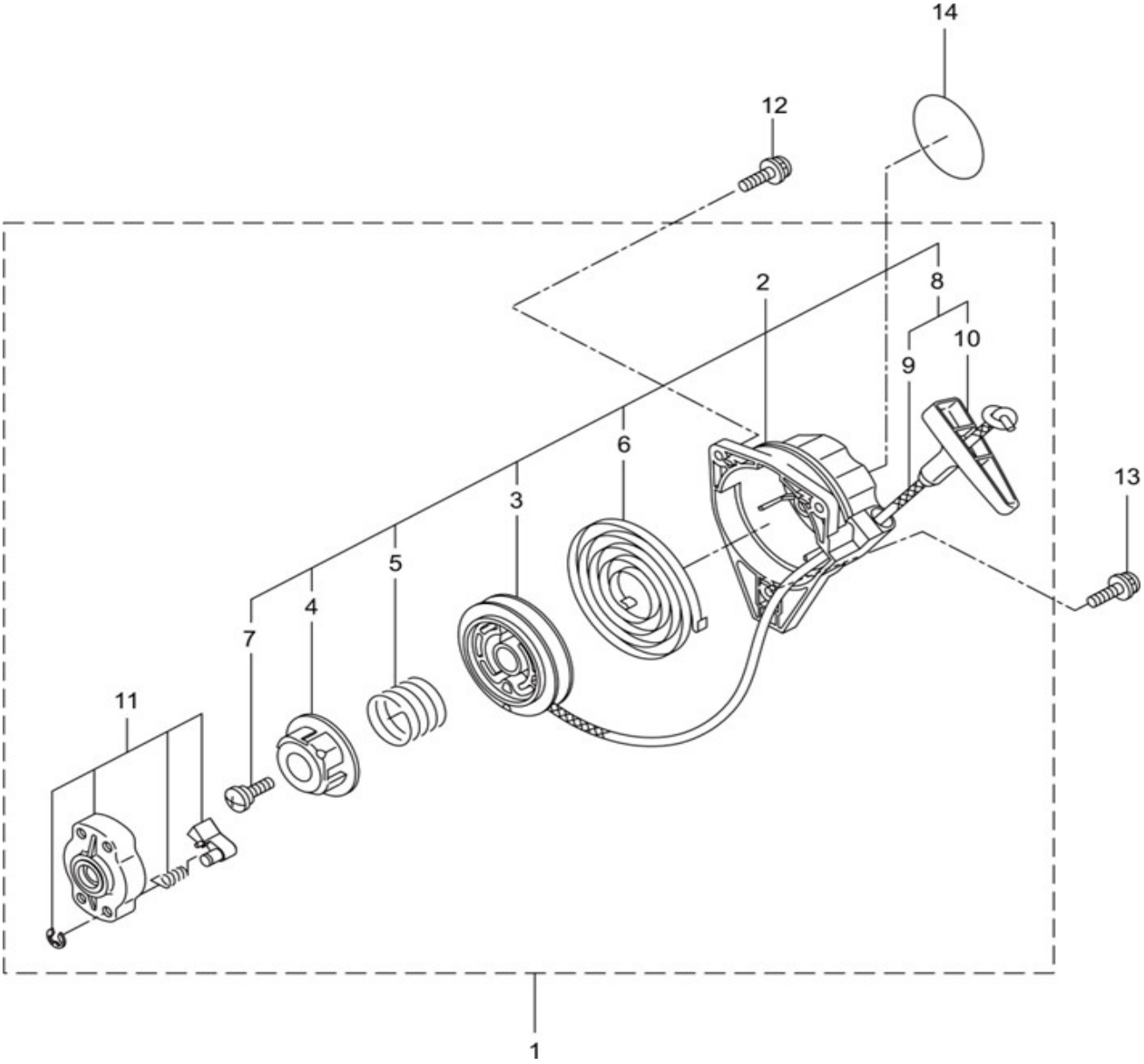

第2図　スターター部

表示番号	部品番号	Asy	部　品　名	個数	備　考
1	746117		リコイルスターターAsy ダンパー式	1	
2	746118	+	スターターAsy ダンパー式	1	
3	746166	++	リール	1	
4	746167	++	カムプレート	1	
5	746168	++	ダンパースプリング	1	
6	746169	++	スパイラルスプリング	1	
7	746170	++	セツトスクリユ	1	
8	746171	++	ロープアセンブリ	1	
9	746172	+++	スタータロープ	1	
10	746173	+++	スタータノブ	1	
11	746119	+	プーリーAsy ダンパー式	1	
12	746076		スクリューナベ+M4×20WS	2	
13	746075		スクリューナベ+M4×16WS	1	
14	- 746557		リコイルラベル SRX-2620	1	

第3図　キャブレター、エアクリーナー、燃料タンク部

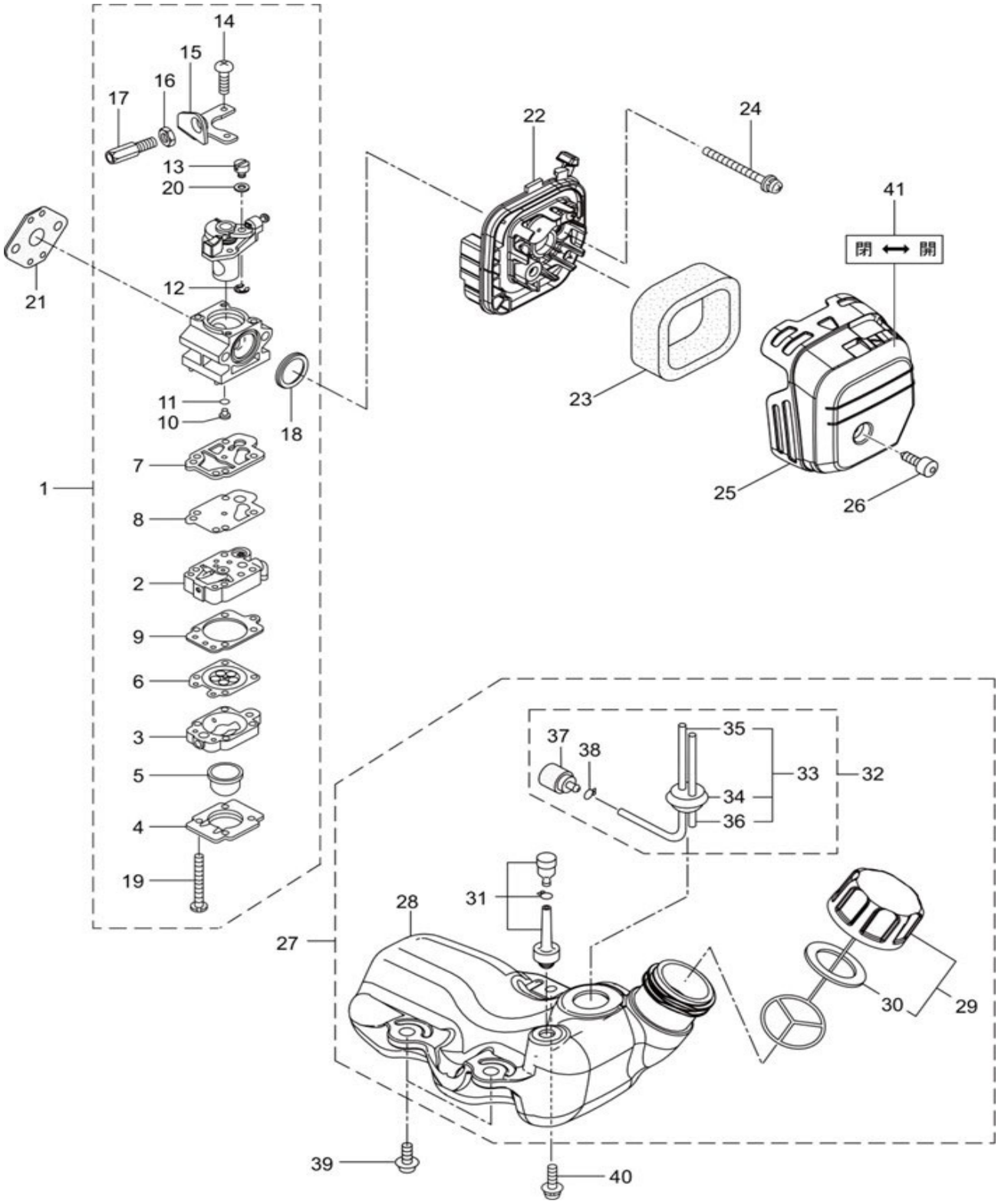

第3図　キャブレター、エアクリーナー、燃料タンク部

表示番号	部品番号	Asy	部　品　名	個数	備　考
1	- 746558		キャブレターAsy	1	
2	- 746559	+	ポンプボディ	1	
3	- 746560	+	パージボディ	1	
4	- 746561	+	ポンプカバー	1	
5	- 746562	+	プライミングポンプ	1	
6	- 746563	+	メタリングダイヤフラム	1	
7	- 746564	+	ガスケット-ダイヤフラム	1	
8	- 746565	+	ポンプダイヤフラム	1	
9	- 746566	+	ポンプガスケット	1	
10	- 746567	+	ジェット	1	
11	- 746568	+	Oリング	1	
12	- 746569	+	E-リング	1	
13	- 746570	+	スイベル	1	
14	- 746571	+	スクリュー	2	
15	- 746572	+	ブラケット	1	
16	746025	+	ロックナット	1	
17	746024	+	アジャスター	1	
18	- 746573	+	パッキン	1	
19	- 746574	+	スクリュー	4	
20	- 746575	+	ガスケット	1	
21	746088		ガスケットーキャブレター	1	
22	- 746576		エアクリーナーボディ	1	
23	746444		エアクリーナーエレメント	1	
24	- 746577		スクリューナベ+M5×55WS	2	
25	746424		クリーナーカバー	1	
26	746491		ノブボルト	1	
27	746095		燃料タンクAsy	1	
28	746096	+	燃料タンク	1	
29	746097	+	燃料キャップAsy	1	
30	746098	++	タンクキャップパッキン	1	
31	746099	+	ブリーザーAsy	1	
32	746100	+	燃料パイプーフィルターAsy	1	
33	746101	++	燃料パイプAsy	1	
34	746102	+++	グロメット	1	
35	746103	+++	燃料パイプ	1	
36	746104	+++	リターンパイプ	1	
37	746181	++	フイルタアセンブリ	1	
38	746233	++	クリップ	1	
39	746107		スクリューナベ+M5×16W	2	
40	746108		スクリューナベ+M5×16Wメック付	1	
41	746478		チョークラベル	1	

第4図　アタッチメント部

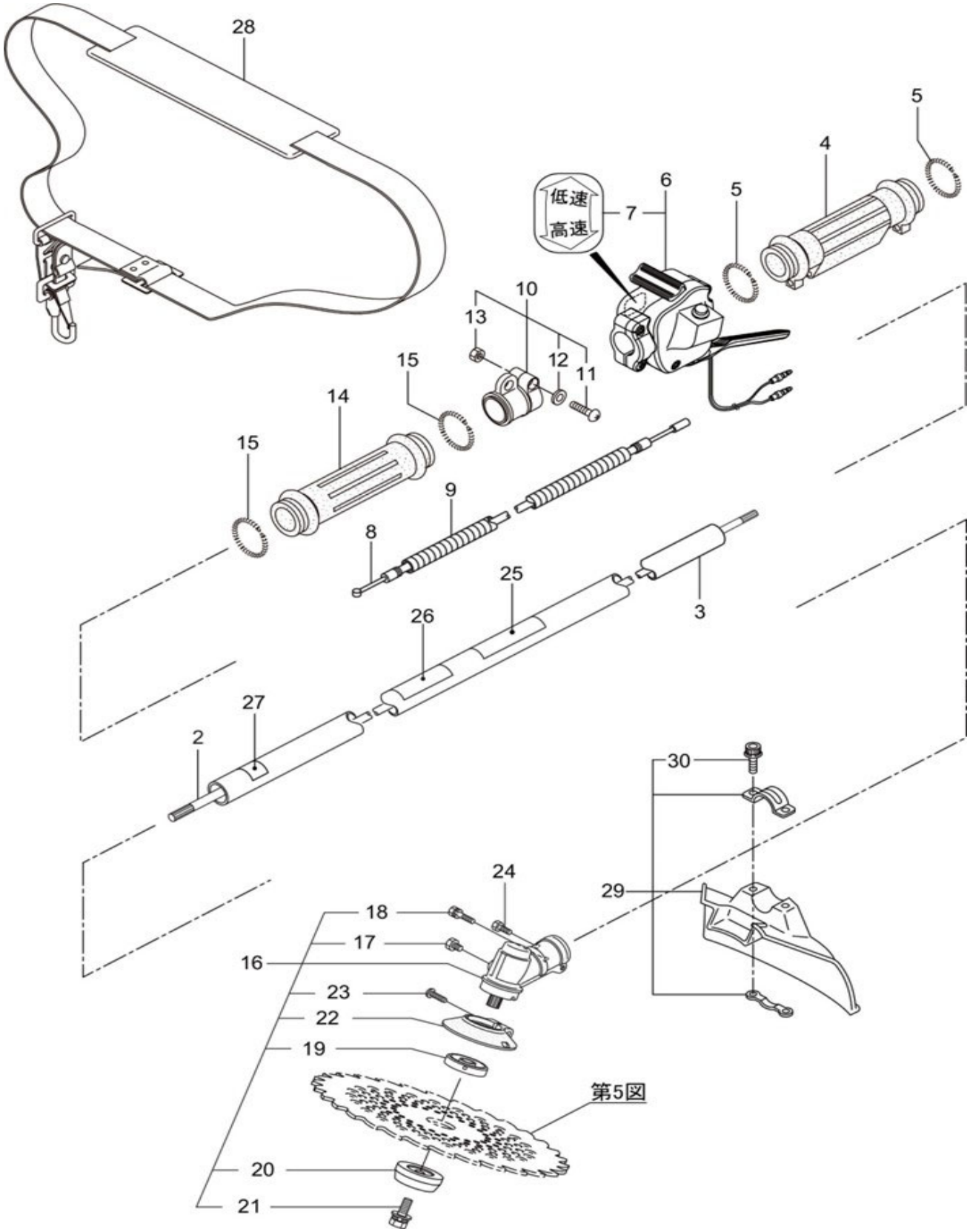

第4図　アタッチメント部

表示番号	部品番号	Asy	部　品　名	個数	備　考
2	708549		ドライブシャフト φ7×1530	1	
3	- 746579		メインパイプAsy	1	
4	- 708598		後方グリップ	1	
5	704096		スプリング グリップ	2	
6	- 708599		スロットルレバーAsy φ24	1	
7	- 746593	+	高低ラベル	1	
8	- 708600		スロットルワイヤー400＋57.5	1	
9	- 708601		コルゲートチューブ200L	1	
10	- 708602		吊金具 φ24	1	
11	- 746581	+	スクリュー M5X18	1	
12	746202	+	ヒラザガネ M5	1	
13	746205		六角ナット M5	1	
14	- 708604		前方グリップ	1	
15	704096		スプリング グリップ	2	
16	- 746583		ギアハウジングAsy φ24	1	
17	746221	+	スクリュー六角 M8X8	1	
18	- 746584	+	スクリュー六角＋ M5×25SW	1	
19	- 746585	+	刃受け金具	1	
20	- 746586	+	刃押え金具（ダイカスト）	1	
21	746211	+	スクリュー六角 M8X22WSヒダリ	1	
22	746216	+	マキツキボウシバン	1	
23	746217	+	スクリュー M5X20	1	
24	- 746587		スクリュー六角 M5×12	1	
25	746182		警告ラベル（アタッチ）	1	
26	- 746588		アタッチラベルSRX-2620/3軸合成値	1	
27	- 746589		ハリマーク	1	
28	- 746596		肩掛けバンドAsy	1	
29	- 746597		飛散防護カバーAsy	1	
30	746234	+	スクリュー六角穴付 M5×25WS	2	

第5図　入組品部

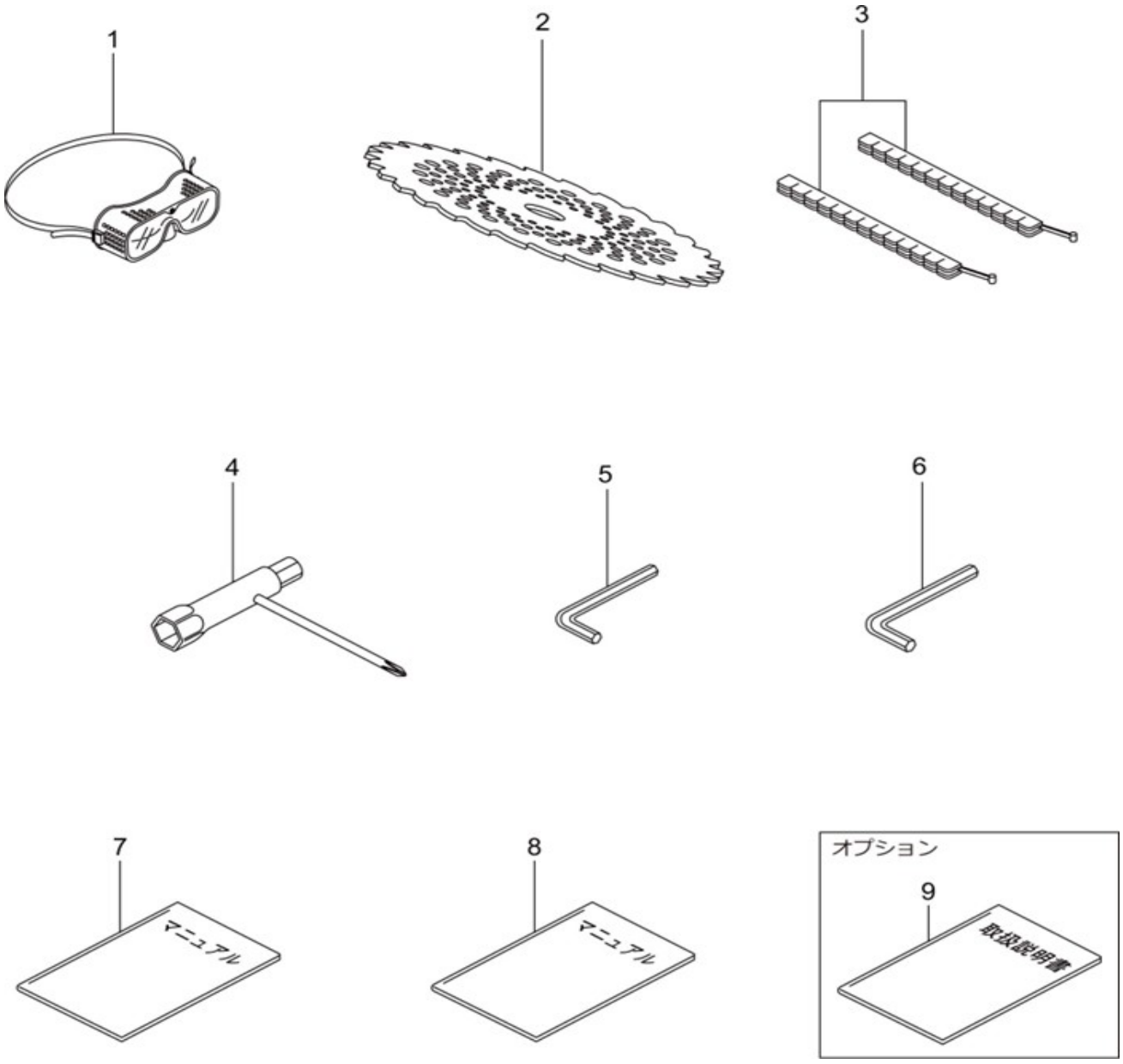

第5図　入組品部

表示番号	部品番号	Asy	部　品　名	個数	備　考
1	746215		保護メガネ	1	
2	714472		チップソーZERO-ONE 255×40P	1	
3	- 746578		刈刃カバー	1	
4	746207		コンビボックススパナ	1	
5	746213		六角棒スパナ 3㎜	1	
6	746214		六角棒スパナ 4㎜	1	
7	746534		クイックスタートマニュアル	1	
8	746535		安全マニュアル(刈払機)	1	
9	746536		取扱説明書(SRX-2020/2620)	1	

SHINGU SHOKO 株式会社 新宮商行

関東支社 （機械本部）	〒270-2231	千葉県松戸市稔台6-7-5	TEL 047(361)4701㈹
北海道営業所	〒047-0261	北海道小樽市銭函2-32-1	TEL 047(361)4701㈹
東日本支店	〒989-6224	宮城県大崎市古川小泉字大小509-1	TEL 0229(25)9726㈹
東京営業所	〒270-2231	千葉県松戸市稔台6-7-5	TEL 047(361)6831㈹
西日本支店	〒520-2134	滋賀県大津市瀬田5-22-26	TEL 077(500)3380㈹
福岡営業所	〒813-0062	福岡県福岡市東区松島6-4-17	TEL 092(611)1988㈹