シングウ ベルカッター

作成：2021/07/19
訂正：2022/06/28

SHINGU SHOKO

RX-2700KB

図解部品表

図解部品表の見方

1. この図解部品表は、イラスト、部品表を掲載しております。
2. ご注文の際には、イラストの見出し番号を調べ、部品表の部品番号、部品名を明記の上、ご注文下さい。
3. 使用個数欄には機種名とその機種一台当りの使用個数が記載されております。
4. この図解部品表には、幾つかの記号を使用しております。各記号の意味は下記の通りです。

＋	「Asy」の列に付きます。この部品がAsyの部品の構成に含まれていることを示します。
φ？	部品名に付きます。ワッシャー類の穴径やシリンダー類の径をあらわします。
M？×？	ネジ類などの部品名に付きます。順にネジ径、首下の長さを示します。
W	ネジ類などの部品名に付きます。ネジにワッシャーが付いていることを示します。
S	ネジ類などの部品名に付きます。ネジにスプリングワッシャーが付いていることを示します。
WS	ネジ類などの部品名に付きます。ネジにスプリングワッシャーとワッシャーが付いていることを示します
PW	ネジ類などの部品名に付きます。ネジに平ワッシャーが付いていることを示します

第1図　クラッチケース、背負部

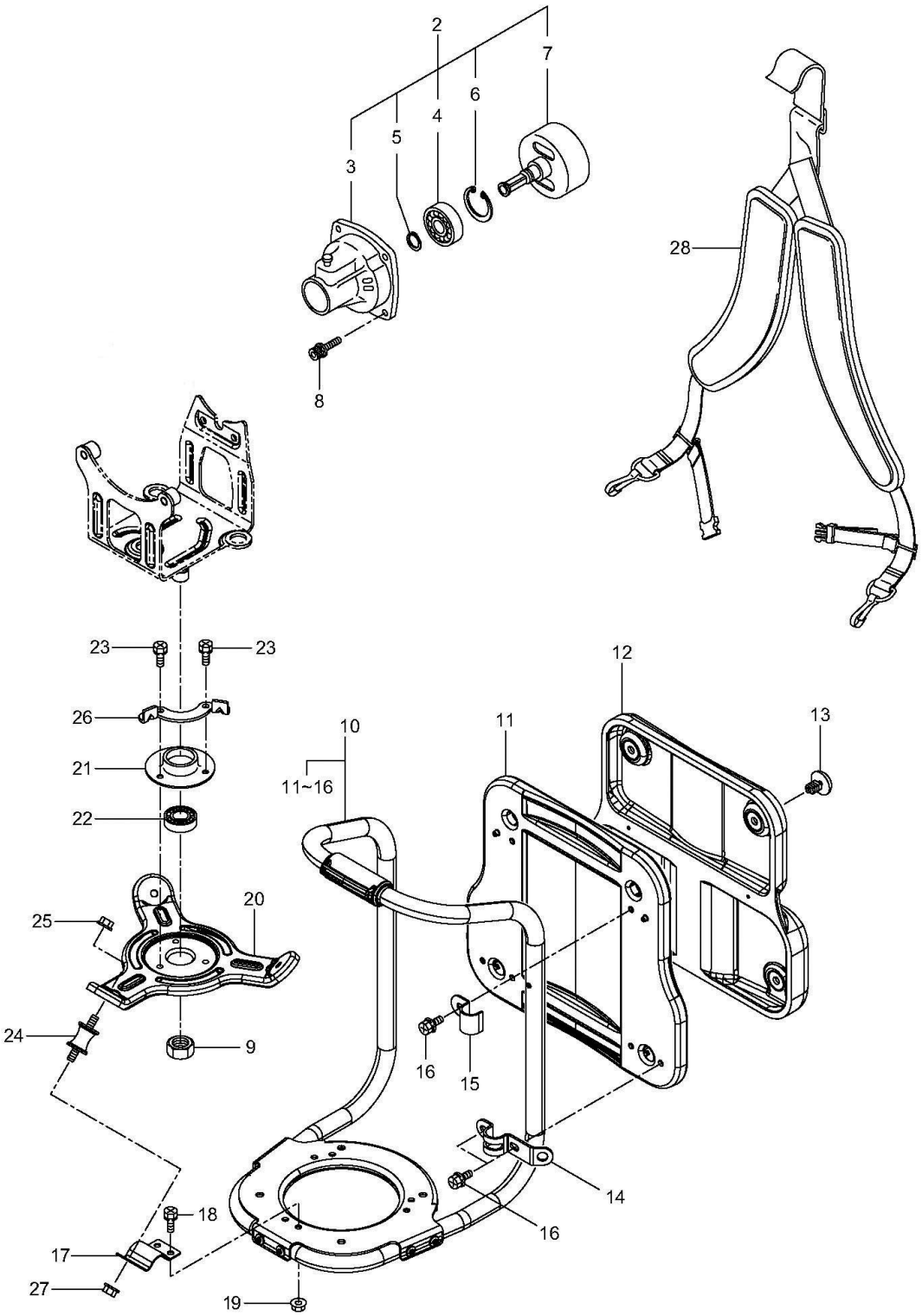

第1図　クラッチケース、背負部

表示番号	部品番号	Asy	部　品　名	個数	備　考
2	746412		クラッチハウジングAsy	1	
3	746409	+	クラッチケース	1	
4	746407	+	ベアリング	1	
5	620012	+	スナップリング S-12	1	
6	621032	+	スナップリング R-32	1	
7	746413	+	クラッチドラム	1	
8	746014		スクリュー六角穴付 M5×20WS	4	
9	746401		ナット M12 P1.25	1	
10	746422		背負い枠	1	
11	746421	+	背当て板	1	
12	746419	+	背当てクッション	1	
13	746418	+	ファスナ	4	
14	746420	+	押さえ金具A	2	
15	746405	+	押さえ金具B	2	
16	746402	+	スクリュー六角+ M5×15WS	6	
17	746415		防震プレート	3	
18	746403		スクリュー六角+ M5×10SW	6	
19	746406		ナット 六角 M5皿ばね座金	6	
20	746414		ターンブラケット	1	
21	746417		ベアリングケース	1	
22	746411		ベアリング 6001UU	1	
23	746403		スクリュー六角+ M5×10SW	3	
24	746410		防振ゴム	3	
25	746408		ナット 六角 M6皿ばね座金	3	
26	746416		ストッパ	1	
27	746408		ナット 六角 M6皿ばね座金	3	
28	746423		背負バンド	1	

第2図　シリンダー、クランクケース

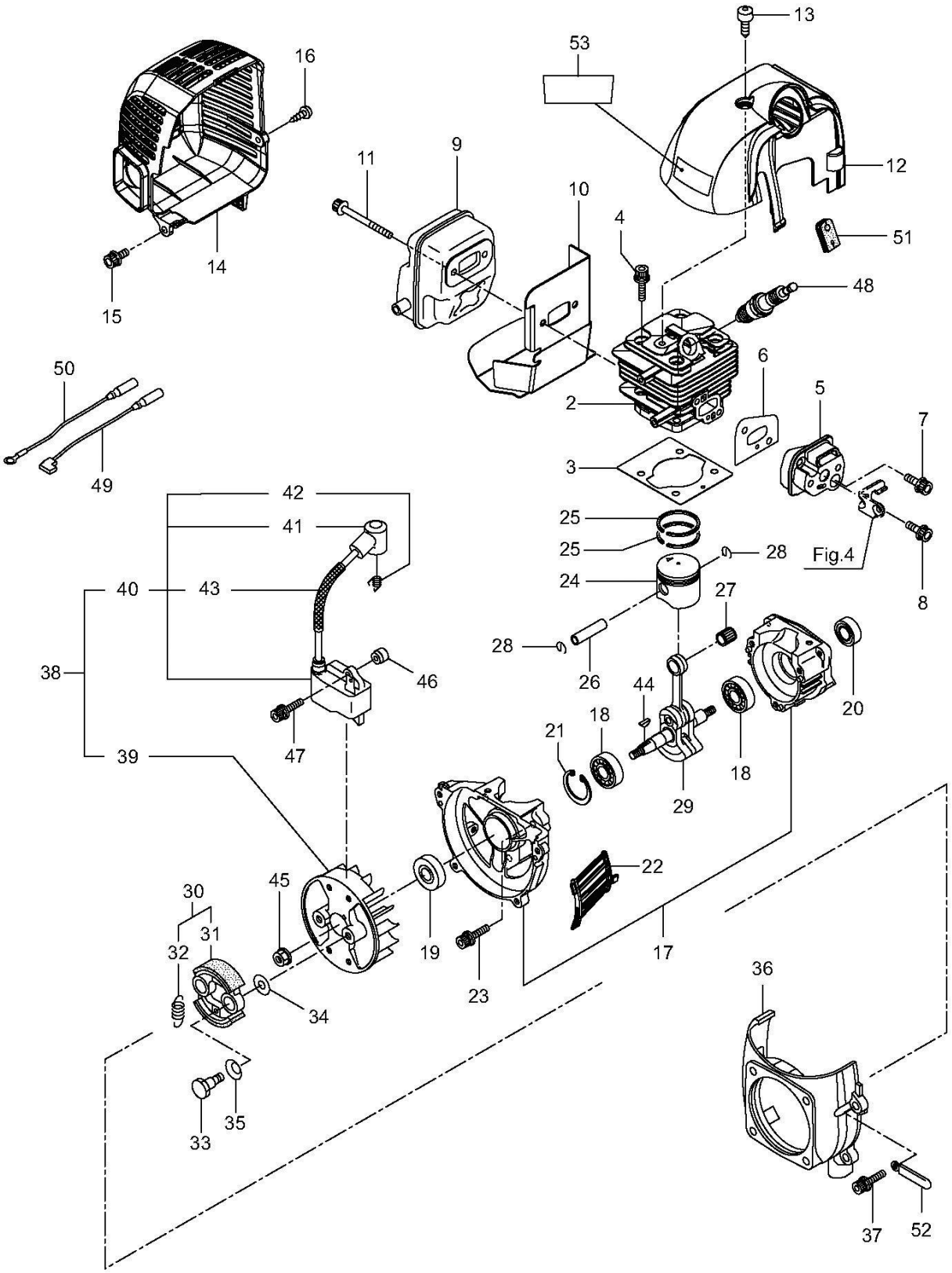

第2図　シリンダー、クランクケース

表示番号	部品番号	Asy	部　品　名	個数	備　考
2	746453		シリンダ	1	
3	746454		ガスケット-シリンダ	1	
4	746014		スクリュー六角穴付 M5×20WS	4	
5	746450		インシュレータ	1	
6	746016		ガスケット	1	
7	746440		スクリュー六角穴付 M5×25	1	
8	746441		スクリュー	1	
9	746462		マフラー	1	
10	746455		ガスケット-マフラー	1	
11	746442		スクリューフランジ六角穴付 M5×50	2	
12	746460		シリンダーカバー	1	
13	746482		ノブボルト	1	
14	746456		マフラーカバー	1	
15	746452		スクリュー六角穴付 M5×12WS	1	
16	746481		スクリュータッピング M4×14	1	
17	746445		クランクケース	1	
18	730090		ボールベアリング　6001/C3	2	
19	746459		オイルシール ISCMD12287	1	
20	746483		オイルシール	1	
21	621028		スナップリング R-28	1	
22	746457		スクリーン	1	
23	746433		スクリュー六角穴付 M5×25WS	3	
24	746031		ピストン	1	
25	746032		ピストンリング	2	
26	746033		ピストンピン	1	
27	746034		ニードルベアリング KBK8×11×11.8×1	1	
28	746035		サークリップ	2	
29	746458		クランクシャフト	1	
30	746037		クラッチAsy	1	
31	746038	+	クラッチシュー	2	
32	746039	+	クラッチスプリング	1	
33	746040		クラッチボルト	2	
34	746041		クラッチワッシャー	2	
35	746042		ウェーブワッシャー	2	
36	746449		ファンカバー	1	
37	746014		スクリュー六角穴付 M5×20WS	2	
38	746484		点火部キット	1	
39	746485	+	フライホイール	1	
40	746427	+	点火コイルAsy	1	
41	746486	++	プラグキャップ	1	
42	746487	++	ターミナル	1	
43	746488	++	断熱チューブ	1	
44	746057		半月キー	1	
45	746058		フライホイールナットM8	1	
46	746059		スペーサー	2	
47	746060		スクリュー六角穴付 M4×25WS	2	
48	746061		スパークプラグ CJ6Y	1	
49	746446		リードワイヤ	1	
50	746479		リードワイヤ	1	
51	746489		グロメット	1	
52	746126		ケーブルクランプ	1	
53	746431		ブランドラベル RX-2700KB	1	

第3図 リコイルスターター

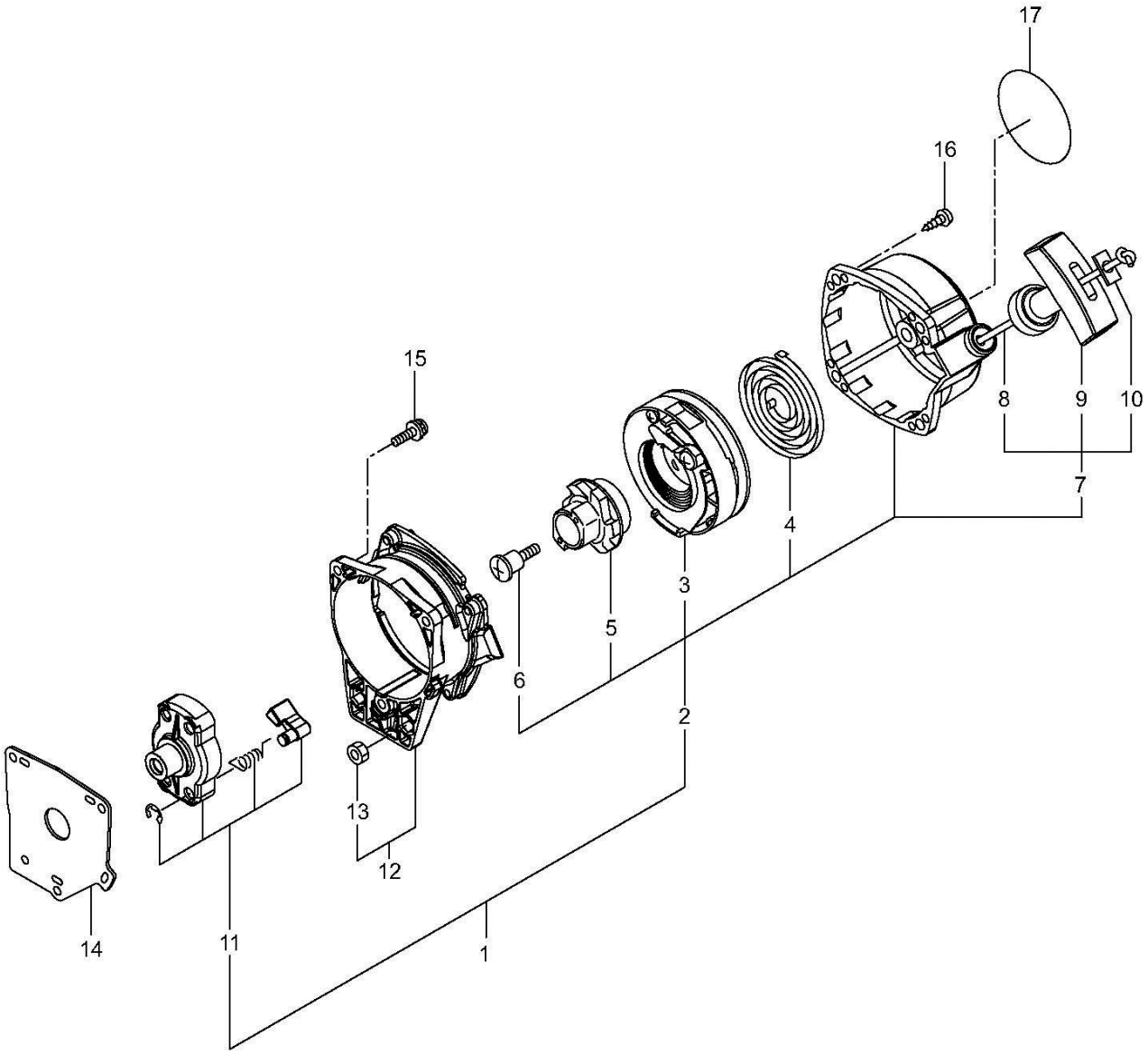

第3図 リコイルスターター

表示番号	部品番号	Asy	部 品 名	個数	備 考
1	746468		リコイルスタータ＆プーリーキット	1	
2	746469	+	蓄力スターターAsy	1	
3	746429	++	リール	1	
4	746475	++	リコイルスプリング	1	
5	746474	++	カムプレート	1	
6	746473	++	セットスクリュー	1	
7	746472	++	スターターハンドル＆ロープキット	1	
8	746471	+++	スターターロープ	1	
9	746072	+++	スターターハンドル	1	
10	746073	+++	ロープストッパ	1	
11	746464		スタータープーリー	1	
12	746465		スターターベース	1	
13	746404	+	ナット 六角 M5	2	
14	746476		プレート	1	
15	746480		スクリュー M4×16	3	
16	746481		スクリュータッピング M4×14	4	
17	746430		リコイルラベル RX-2700KB	1	

第4図　キャブレター、燃料タンク

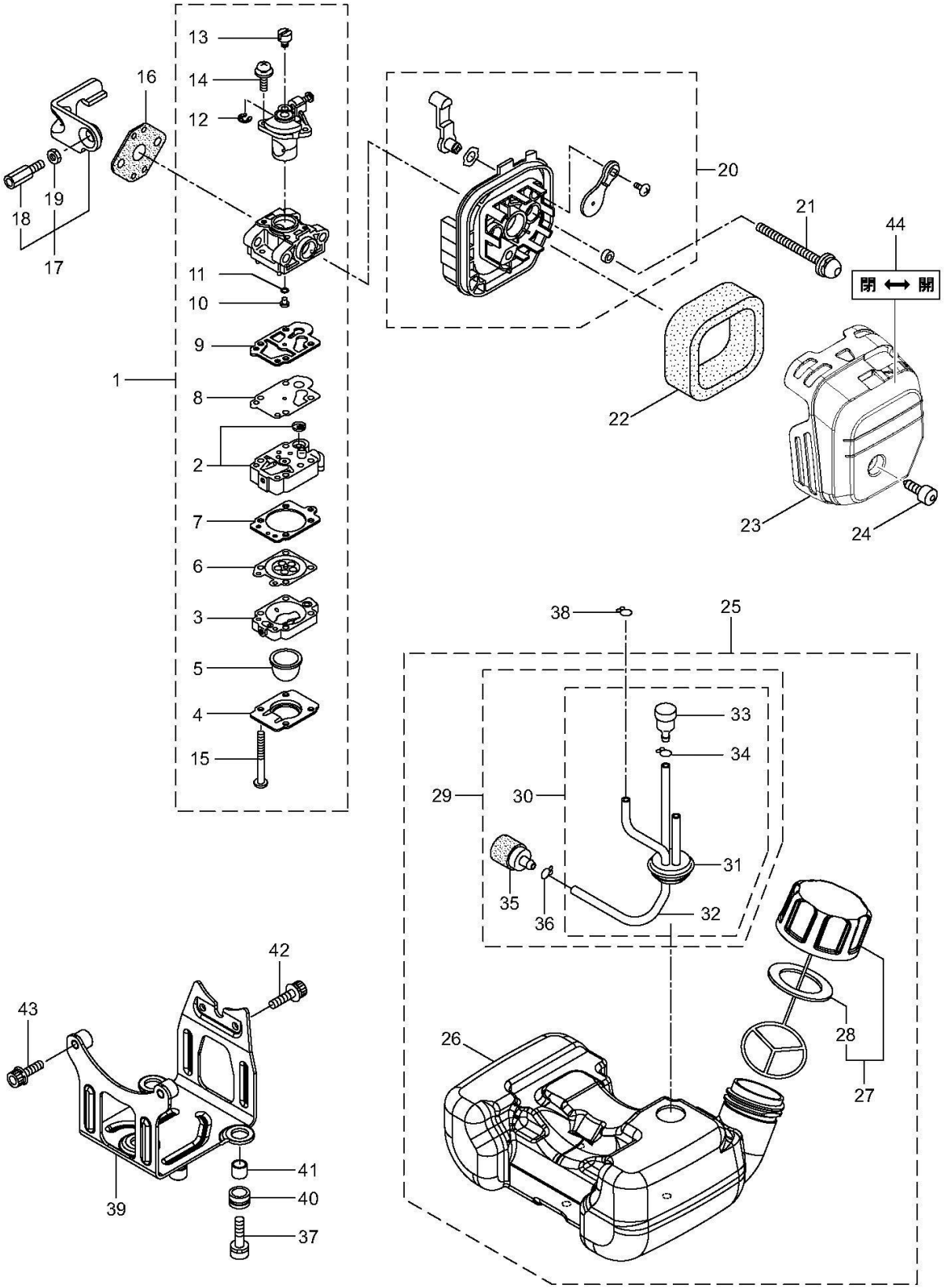

第4図　キャブレター、燃料タンク

表示番号	部品番号	Asy	部　品　名	個数	備　考
1	746426		キャブレタAsy	1	
2	746490	+	ポンプボディ	1	
3	746428	+	プライミングボディ	1	
4	746081	+	ポンプカバー	1	
5	722769	+	プライミングポンプ	1	
6	731225	+	メタリングダイヤフラム	1	
7	731817	+	ガスケット	1	
8	723257	+	ポンプダイヤフラム	1	
9	731218	+	ポンプガスケット	1	
10	746176	+	ジエツト	1	
11	746083	+	Oリング	1	
12	746084	+	E-リング	1	
13	746085	+	スイベル	1	
14	746086	+	スクリュー	2	
15	746087	+	スクリュー	4	
16	746088		ガスケットーキャブレター	1	
17	746451		ワイヤーステー	1	
18	746438	+	スクリュー M6	1	
19	746436	+	ナット 六角 M6	1	
20	746425		エアクリーナーボディ	1	
21	746437		スクリューボタン六角穴付 M5×55	2	
22	746444		クリーナーエレメント	1	
23	746424		クリーナーカバー	1	
24	746491		ノブボルト	1	
25	746467		燃料タンクAsy	1	
26	746461	+	燃料タンク	1	
27	746097	+	燃料キャップAsy	1	
28	746098	++	タンクキャップパッキン	1	
29	746470	+	燃料パイプ＆燃料フィルターキット	1	
30	746466	++	燃料パイプAsy	1	
31	746443	+++	グロメット	1	
32	746439	+++	燃料パイプ L=140	1	
33	746434	+++	ブリーザー	1	
34	746432	+++	クリップ	1	
35	746181	++	フイルタアセンブリ	1	
36	746432	++	クリップ	1	
37	746477		スクリュー六角穴付 M6×14	3	
38	746432		クリップ	1	
39	746463		タンクブラケット	1	
40	746447		ブッシュ	3	
41	746448		スリーブ	3	
42	746435		スクリュー六角穴付 M5×16WS	2	
43	746030		スクリュー六角穴付 M5×30WS	2	
44	746478		チョークラベル	1	

第5図　アタッチメント部

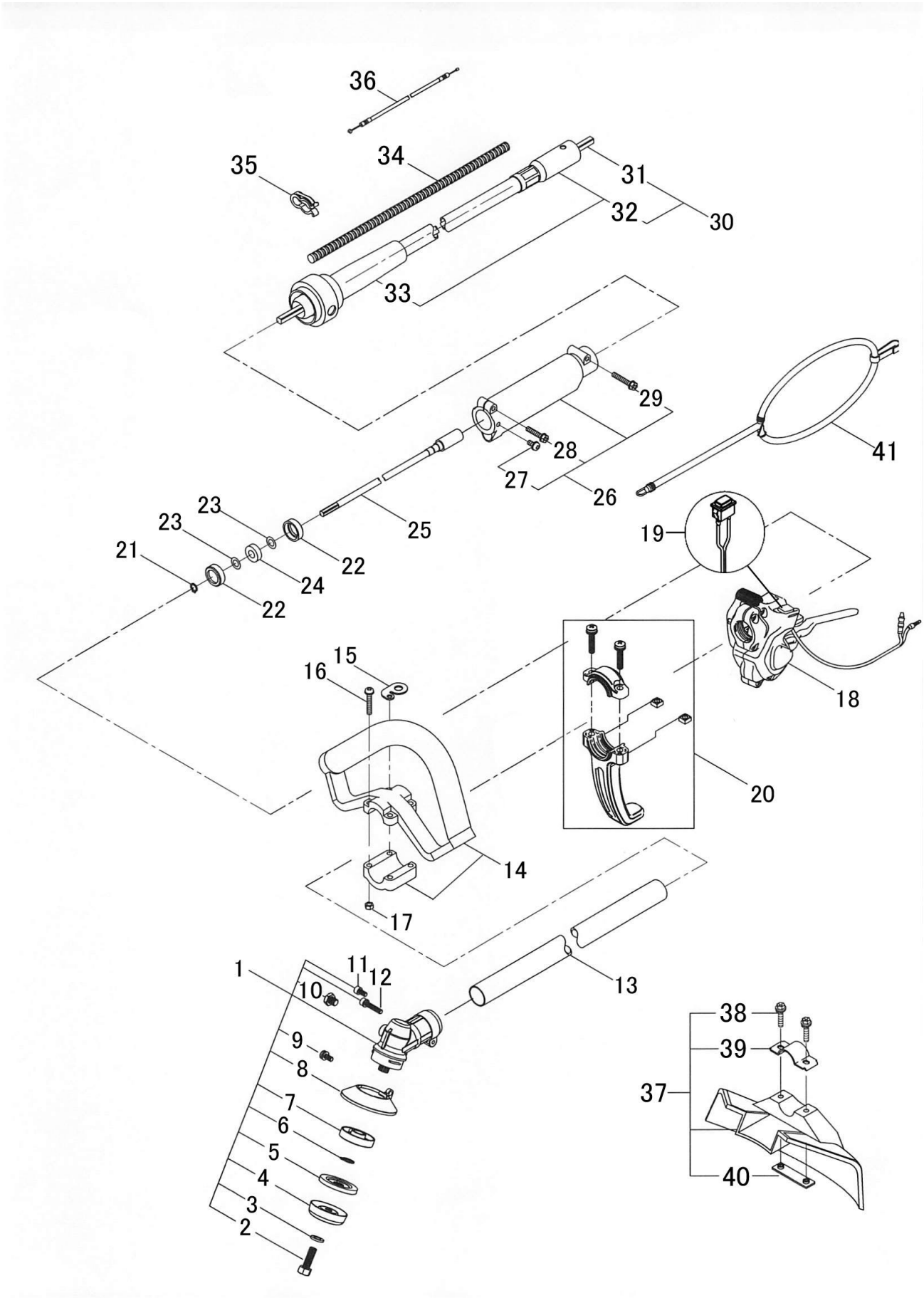

第5図　アタッチメント部

表示番号	部品番号	Asy	部　品　名	個数	備　考
1	708731		磁石付きギアハウジングAsy φ24 ボルト	1	
2	708355	+	鋸刃締付スクリュー M8×25左	1	
3	710041	+	スプリングワッシャー φ8左	1	
4	708203	+	カップワッシャー φ8	1	
5	708248	+	刃押え金具	1	
6	620012	+	スナップリング S-12	1	
7	708733	+	磁石付き刃受け金具	1	
8	708529	+	巻付防止カバー	1	
9	708499	+	スクリュー ナベ+ M5×12	1	
10	708498	+	スクリュー 六角 M8×8	1	
11	631510	+	スクリュー 六角穴付 M5×10	1	
12	710316	+	スクリュー 六角穴付 M5×25S	1	
13	708482		パイプハウジングAsy φ24×1359	1	
14	708406		ループハンドル	1	
15	708407	+	バンド掛金具	1	
16	662530	+	スクリュー ナベ+ M5×30W	4	
17	640500	+	ナット 六角 M5	4	
18	708880		トリオレバー φ24 RUN/STOP 背負	1	
19	708881	+	ストップスイッチ(配線1210mm)オスオス	1	RUN/STOP
20	708810		スタンドAsy	1	
21	621008		スナップリング S-8	1	
22	708485		ジョイントケース	2	
23	710336		ファインシム φ8×φ14×0.3t	2	
24	702657		テフロンカラー	1	
25	708410		ドライブシャフト φ7×1419×□6.9	1	
26	708484		パイプジョイント	1	
27	672510	+	スクリュー ナベ+ M5×10WS	1	
28	660520	+	スクリュー 六角 M5×20W	1	
29	660525	+	スクリュー 六角 M5×25W	1	
30	708487		フレキシブルシャフトAsy	1	
31	708414	+	フレキシブル-インナー	1	
32	708517	+	フレキシブル-アウター(ライナーカバーつき)	1	
33	703404	++	ライナーカバーB(φ18用)	1	
34	702627		コルゲートチューブ φ7×980mm	1	
35	702852		クリップφ16・19用	3	
36	708805		スロットルワイヤー 1140+43	1	
37	708502		飛散防護カバーAsy φ24 24.5兼用	1	
38	710339	+	スクリュー 六角穴付 M5×25 フランジ	2	
39	708261	+	カバークランプ	1	
40	708262	+	クランププレート	1	
41	708409		吊りバンド	1	

MEMO

株式会社新宮商行

関東支店 （機械本部）	〒270-2231	千葉県松戸市稔台6-7-5	TEL 047(361)4701㈹
北海道営業所	〒047-0032	北海道小樽市稲穂2-1-1	TEL 0134(24)1313㈹
東北営業所	〒963-0547	福島県郡山市喜久田町卸1-37-1	TEL 024(959)6212㈹
東京営業所	〒270-2231	千葉県松戸市稔台6-7-5	TEL 047(361)6831㈹
西日本営業所	〒520-2134	滋賀県大津市瀬田5-22-26	TEL 077(500)3380㈹
福岡営業所	〒813-0062	福岡県福岡市東区松島6-4-17	TEL 092(611)1988㈹