作成：2021/08/20
更新：2025/07/09

シングウ チェンソー　SHINGU SHOKO

SHINGU GS371

図解部品表

図解部品表の見方

1. この図解部品表は、イラスト、部品表を掲載しております。
2. ご注文の際には、イラストの見出し番号を調べ、部品表の部品番号、部品名を明記の上、ご注文下さい。
3. 使用個数欄には機種名とその機種一台当りの使用個数が記載されております。
4. この図解部品表には、幾つかの記号を使用しております。各記号の意味は下記の通りです。

＋	「Asy」の列に付きます。この部品がAsyの部品の構成に含まれていることを示します。
φ？	部品名に付きます。ワッシャー類の穴径やシリンダー類の径をあらわします。
M？×？	ネジ類などの部品名に付きます。順にネジ径、首下の長さを示します。
W	ネジ類などの部品名に付きます。ネジにワッシャーが付いていることを示します。
S	ネジ類などの部品名に付きます。ネジにスプリングワッシャーが付いていることを示します。
WS	ネジ類などの部品名に付きます。ネジにスプリングワッシャーとワッシャーが付いていることを示します
PW	ネジ類などの部品名に付きます。ネジに平ワッシャーが付いていることを示します

1　シリンダ・ピストン・クランクシャフト・マフラー

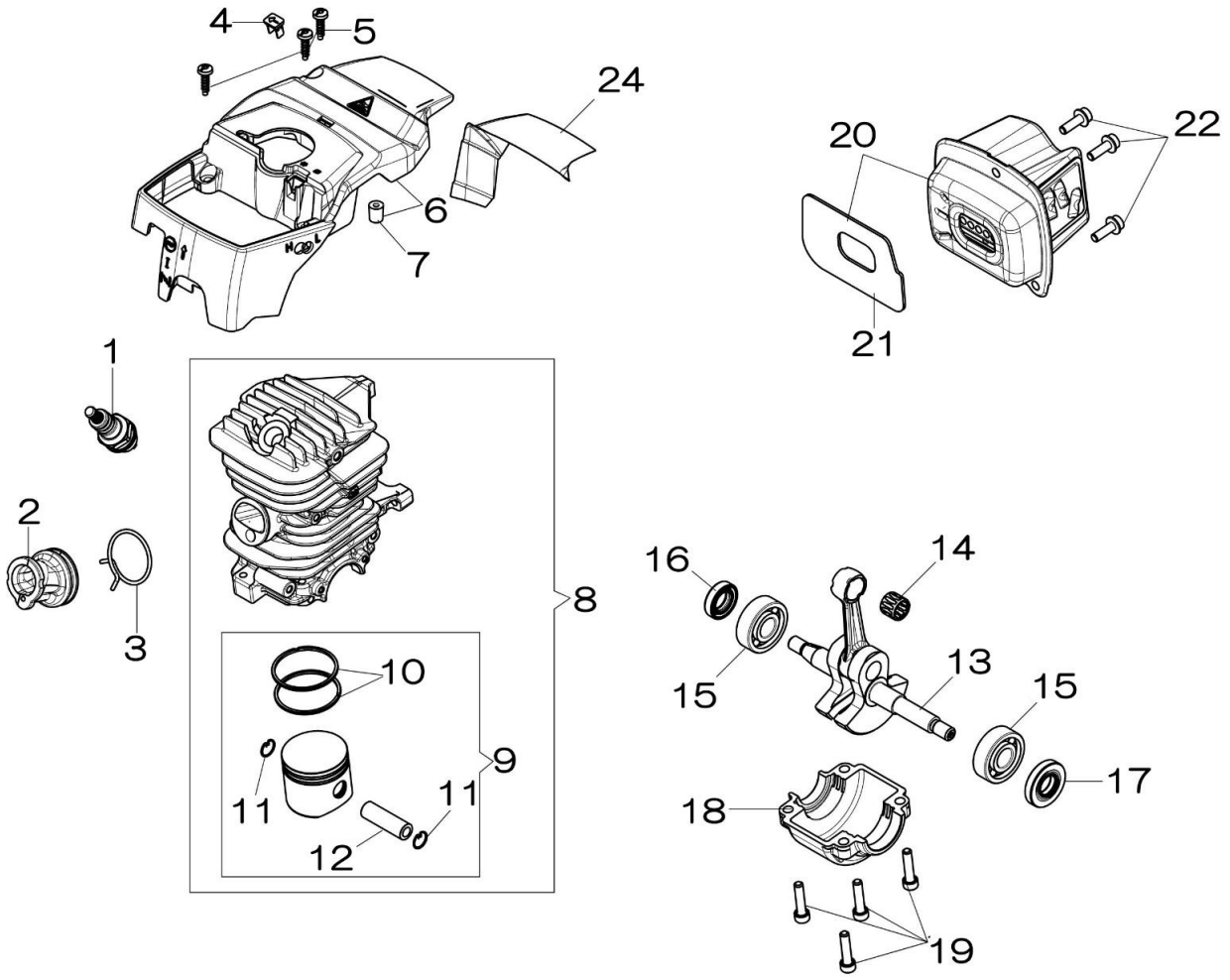

1 シリンダ・ピストン・クランクシャフト

表示番号	部品番号	Asy	部 品 名	個数	備 考
1	037215		スパークプラグ Champion RCJ-7Y	1	
2	841234		インシュレーター	1	
3	841182		インシュレータ固定バンド	1	
4	841238		アイシングシャッタープラグ	1	
5	841274		スクリュー トルクス	3	
6	841345		シリンダーカバー	1	
7	841283	+	スペーサー	1	
8	841391		シリンダーピストンセット 35.2cc	1	
9	841392	+	ピストンセット 35.2cc	1	
10	841333	++	ピストンリング 35.2cc	2	
11	841020	++	サークリップ	2	
12	841288	++	ピストンピン	1	
13	841344		クランクシャフト	1	
14	841286		ニードルベアリング	1	
15	841029		ボールベアリング	2	
16	841342		オイルシール 起動側	1	
17	841057		オイルシール 駆動側	1	
18	841343		クランクケースカバー	1	
19	841346		スクリュー トルクス	4	
20	841399		マフラー	1	
21	841400	+	マフラーガスケット	1	
22	841272		スクリュー 六角穴付	3	
24	841401		ガード	1	

2 スターター・点火装置

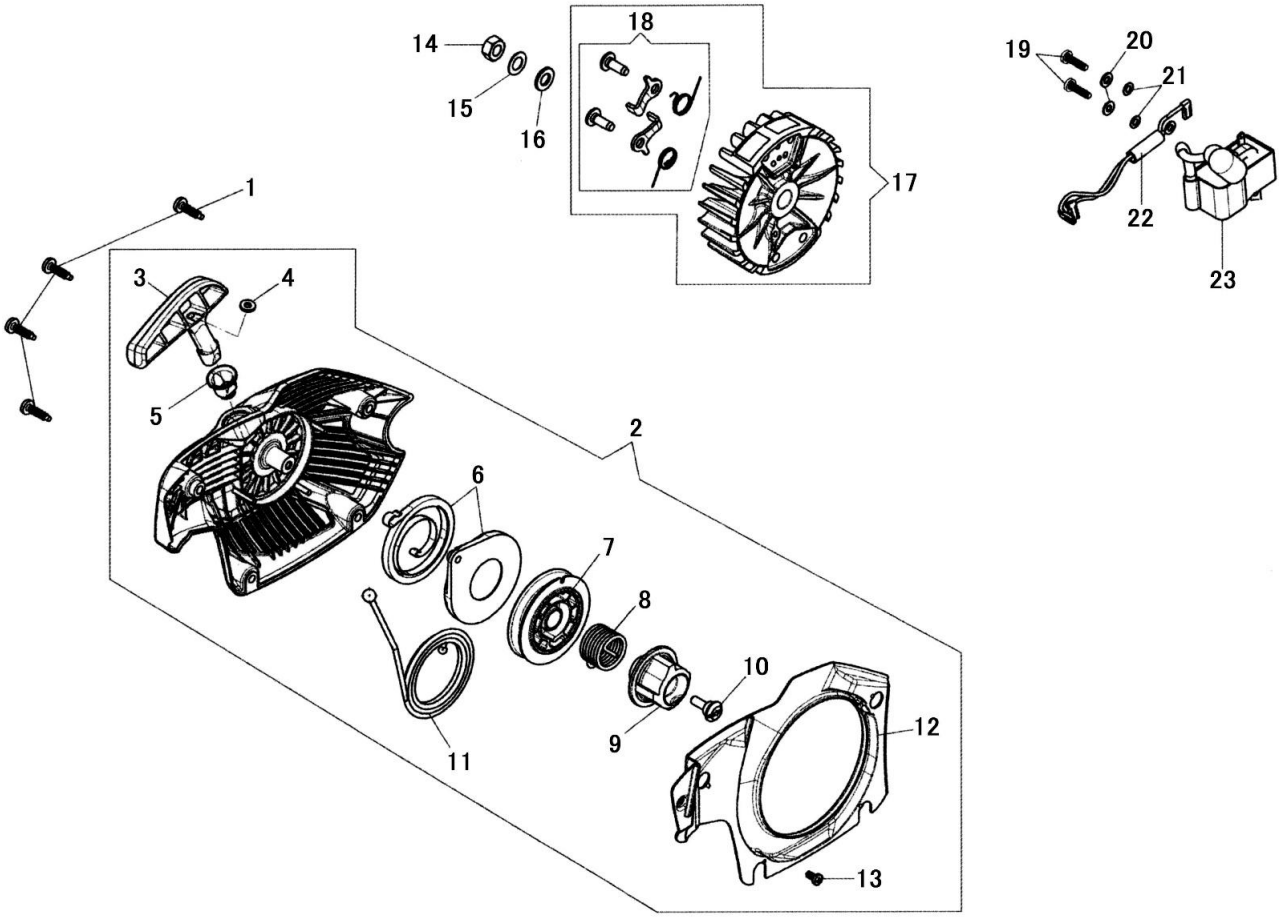

2 スターター・点火装置

表示番号	部品番号	Asy	部　品　名	個数	備　考
1	841274		スクリュー トルクス	4	
2	841348		スターターAsy	1	
3	841294	+	スターターハンドル	1	
4	841350	+	ワッシャー	1	
5	841349	+	ブッシュ	1	
6	841186	+	スプリングカンビ	1	
7	841303	+	スタータープーリー	1	
8	841351	+	パワースプリング	1	
9	841352	+	アクセルプーリー	1	
10	841291	+	スクリュー	1	
11	841146	+	スターターロープ	1	
12	841355	+	導風板	1	
13	841354	+	スクリュー	1	
14	841018		ナット	1	
15	841061		ワッシャー	1	
16	841356		スプリングワッシャー	1	
17	841357		フライホイール セット	1	
18	841112A	+	ラチェット セット	1	
19	841070		スクリュー	2	
20	841358		ワッシャー	2	
21	841024		ワッシャーφ4	2	
22	841245		リードワイヤ	1	
23	841359		点火コイル	1	

3 オイルタンク・エアフィルター

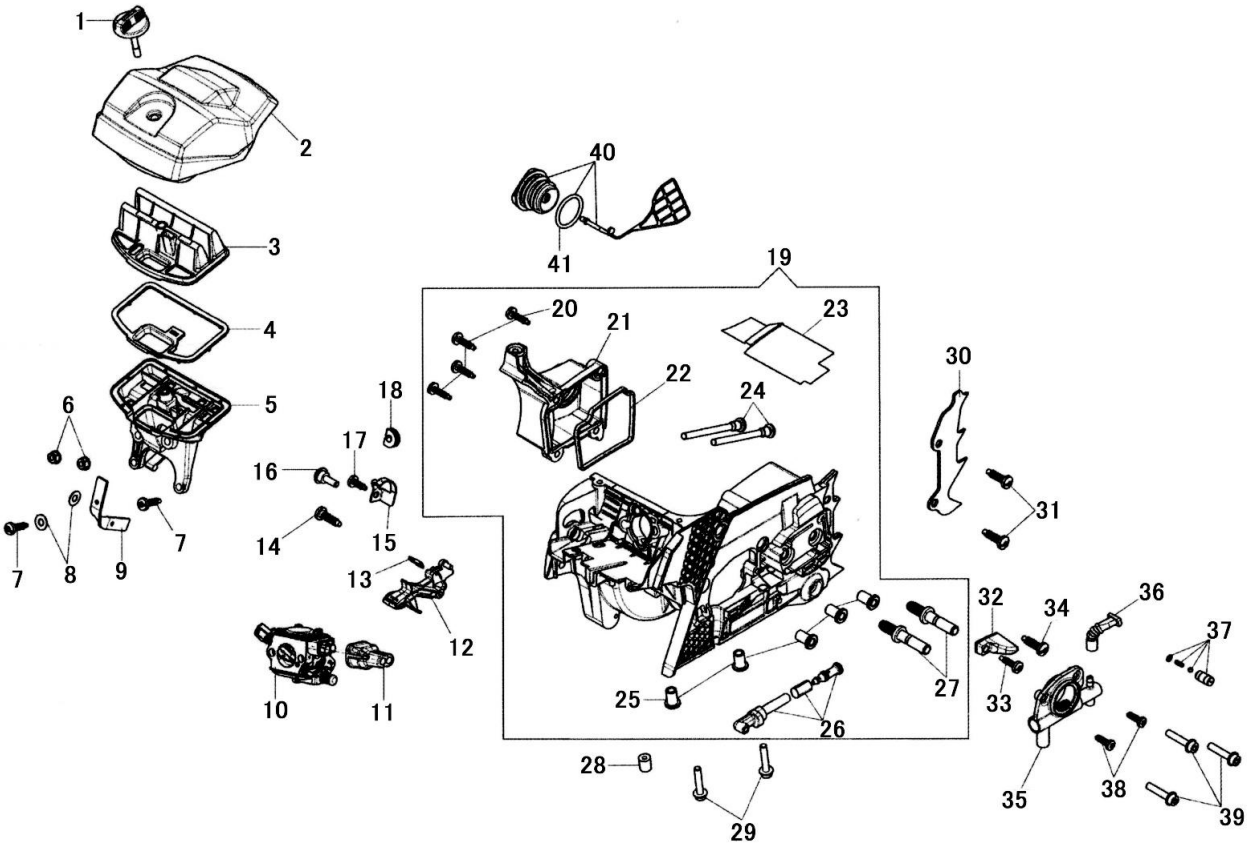

3 オイルタンク・エアフィルター

表示番号	部品番号	Asy	部　品　名	個数	備　考
1	841360		クリーナーノブ	1	
2	841361		クリーナーカバー	1	
3	841362		クリーナーエレメント	1	
4	841363		ゴムガスケット	1	
5	841364		クリーナーボディ	1	
6	841365		ナット	2	
7	841274		スクリュー トルクス	2	
8	841366		ワッシャー	2	
9	841367		ストラップ	1	
10	841255		キャブレター　WT-780G	1	
11	841368		調節ネジガイド	1	
12	841369		始動レバー	1	
13	841262		プレート	1	
14	841273		スクリュー トルクス	4	
15	841263		スプリング	1	
16	841291		スクリュー	1	
17	841067		スクリュー	1	
18	841022		グロメット	1	
19	841371		クランクケースAsy	1	
20	841274	+	スクリュー トルクス	4	
21	841372	+	オイルタンクカバー	1	
22	841233	+	オイルタンクガスケット	1	
23	841373	+	マフラー遮熱板	1	
24	841281	+	キャブレタースクリュー	2	
25	841118	+	スペーサー	5	
26	841301	+	オイルフィルター	1	
27	841111	+	スタッドボルト	2	
28	841374		スペーサー	1	
29	841370		スクリュー	2	
30	841375		スパイク	1	
31	841273		スクリュー トルクス	2	
32	841041		チェンキャッチャー	1	
33	841274		スクリュー トルクス	1	
34	841273		スクリュー トルクス	1	
35	841253		オイルポンプ（調節なし）	1	
36	841109		オイルポンプホース	1	
37	841050		オイルタンク通気バルブ	1	
38	841394		スクリュー	2	
39	841370		スクリュー	3	
40	841149		タンクキャップ	1	
41	841055	+	Ｏーリング	1	

4 燃料タンク

注1：プライミングポンプ（短）に接続
注2：プライミングポンプ（長）に接続
注3：燃料タンクへ
注4：キャブレターへ

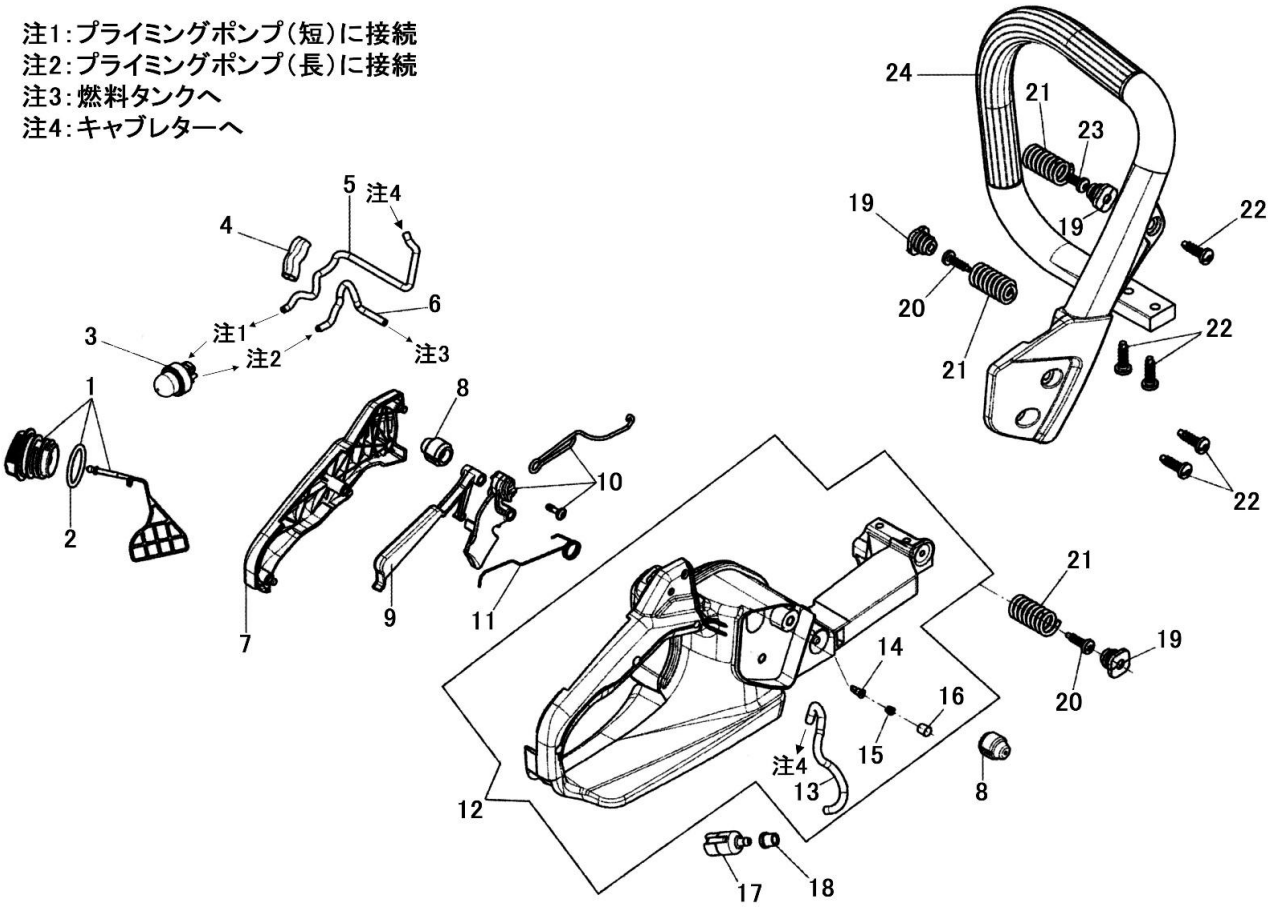

4 燃料タンク

表示番号	部品番号	Asy	部　品　名	個数	備　考
1	841149		タンクキャップ	1	
2	841055	+	Oーリング	1	
3	841152		プライミングポンプ	1	
4	841300		ホースカバー	1	
5	841376		プライミングホース	1	
6	841280		リターンホース	1	
7	841378		後方グリップカバー	1	
8	841074		防震マウント	2	
9	841107		セイフティトリガー	1	
10	841377		スロットル キット	1	
11	841045		スロットルスプリング	1	
12	841379		燃料タンクAsy	1	
13	841380	+	燃料ホース	1	
14	841032	+	燃料タンク通気バルブ	1	
15	841199	+	通気バルブスプリング	1	
16	841120	+	通気バルブカバー	1	
17	841042		燃料フィルター	1	
18	841381		ブッシング	1	
19	841240		防震スプリングアダプター	3	
20	841274		スクリュー トルクス	2	
21	841108		防震スプリング	3	
22	841273		スクリュー トルクス	5	
23	841389		スクリュータッピング	1	
24	841393		前方ハンドル	1	

5 クラッチ・チェンブレーキ

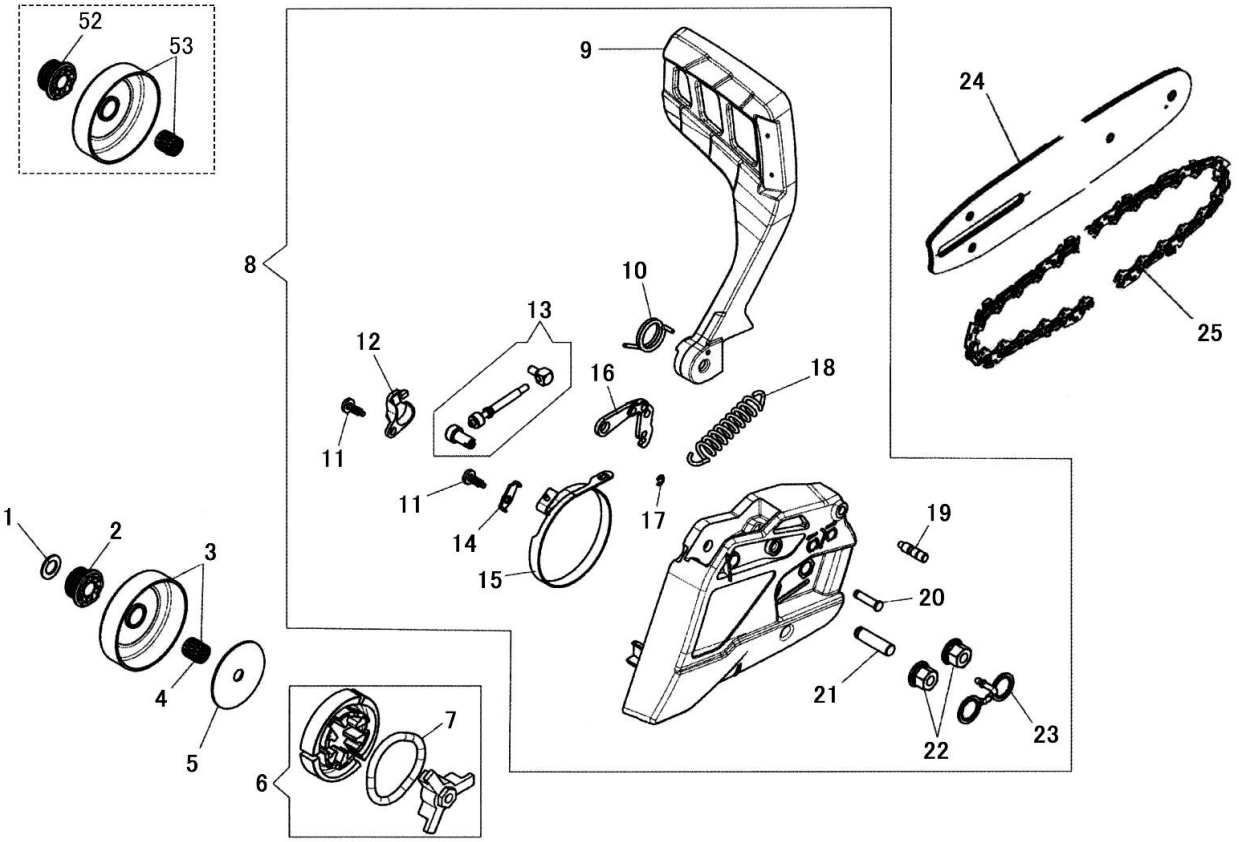

5 クラッチ・チェンブレーキ

表示番号	部品番号	Asy	部　品　名	個数	備　考
1	841019		ワッシャー	1	
2	841090		ウォームギア　3/8	1	
3	841145		クラッチドラム 3/8	1	
4	841077	+	ニードルベアリング	1	
5	841198		クラッチワッシャー	1	
6	841030		クラッチAsy	1	
7	841180	+	クラッチスプリング	1	
8	841383		チェンブレーキAsy	1	
9	841384	+	ハンドガード	1	
10	841275	+	ハンドガードスプリング	1	
11	841067	+	スクリュー	2	
12	841257	+	チェン引きカバー	1	
13	841256	+	チェンテンショナー キット	1	
14	841139	+	プレート	1	
15	841101	+	ブレーキバンド	1	
16	841049	+	ブレーキアーム	1	
17	625003	+	サークリップ E-3	1	
18	841044	+	ブレーキスプリング	1	
19	841115	+	ピン	1	
20	841048	+	プラグ	1	
21	841117	+	プラグ	1	
22	841387	+	バー取付ナット	2	
23	841388	+	脱落防止ストラップ	1	
24	808438		SHINGUﾊﾞｰ 14” 375P SNB	1	
25	806176		ソーチェン　91PX 52E（3/8）	1	
52	841151		ウォームギア　.325	1	オプション
53	841158		クラッチドラム .325	1	オプション

6 キャブレター・入組品

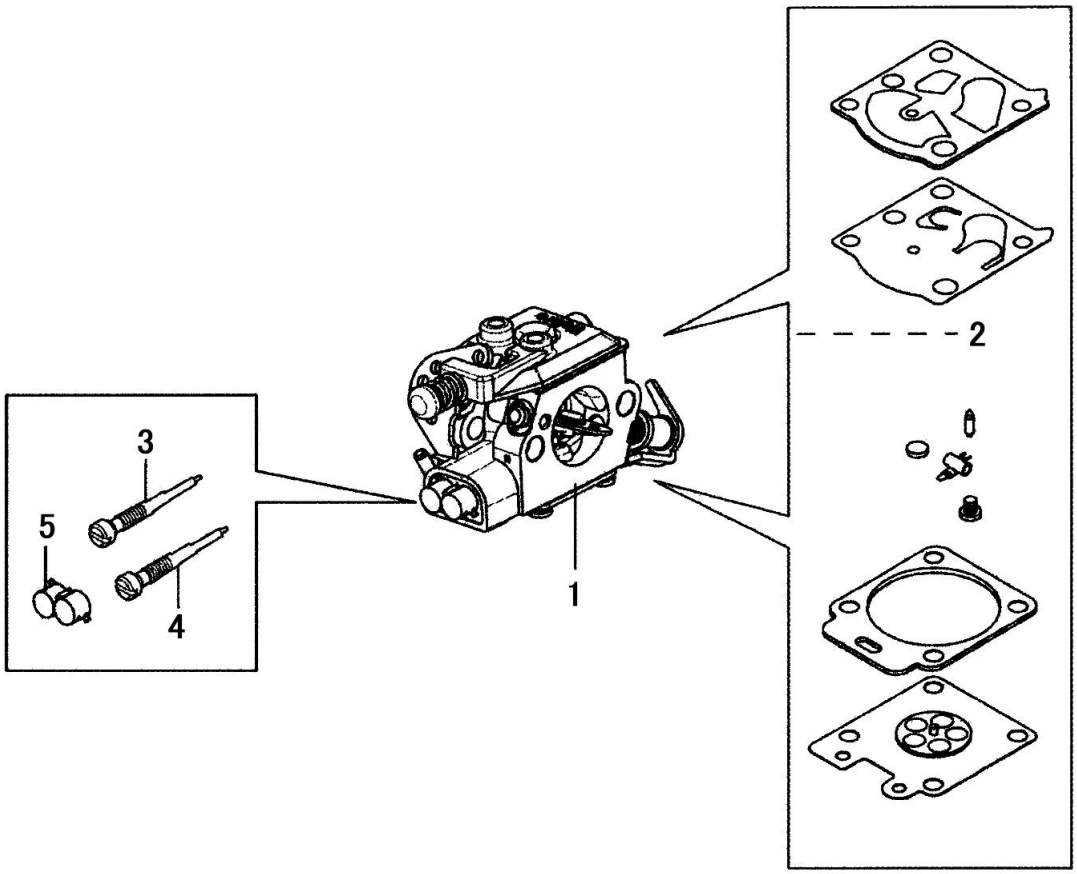

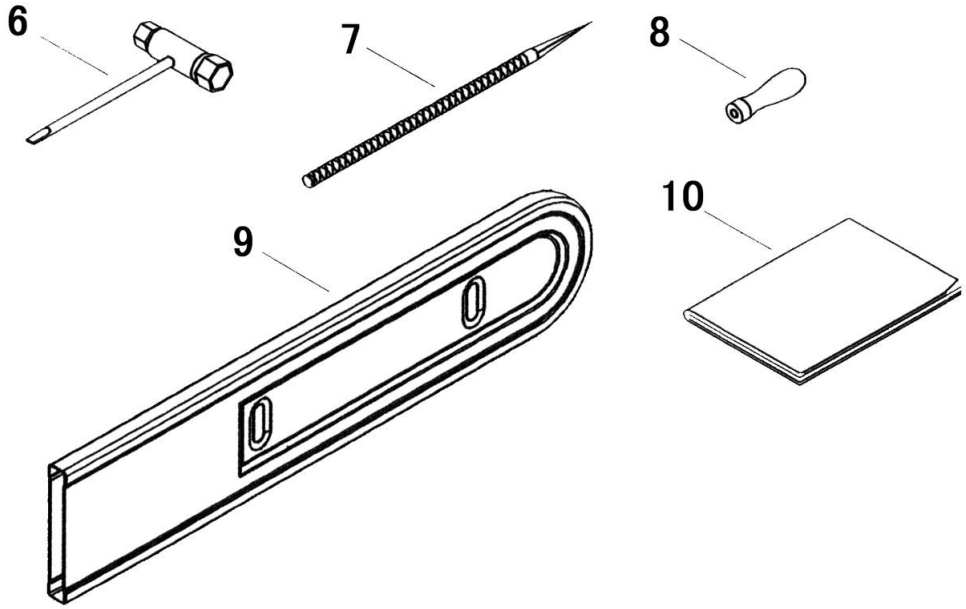

6 キャブレター・入組品

表示番号	部品番号	Asy	部 品 名	個数	備 考
1	841255		キャブレター WT-780G	1	
2	841039	+	キャブレターリペア キット	1	
3	841270	+	Lニードル	1	
4	841268	+	Hニードル	1	
5	841269	+	ロックキャップ	1	
6	811003A		スクレンチ 13×19 マイナス	1	
7	039112		丸ヤスリ 5/32″	1	
8	811007		木製ヤスリ柄	1	
9	841390		バーカバー 16″	1	
10	-		取扱説明書 GS371/411/451	1	

7 ラベル

1

2

3

4

5

6

3 軸合成値
GS371:6.5 m/s²
GS411:5.2 m/s²

7 ラベル

表示番号	部品番号	Asy	部 品 名	個数	備 考
1	841325		チェンカバーラベル SHINGU	1	
2	841326		リコイルラベル SHINGU	1	
3	841328		警告+チェンオイルラベル	1	
4	841327		始動ラベル	1	
5	841329		混合燃料ラベル	1	
6	841396		3軸合成値(GS371/GS411)ラベル	1	

SHINGU SHOKO 株式会社 新宮商行

関東支社 （機械本部）	〒270-2231	千葉県松戸市稔台6-7-5	TEL 047(361)4701㈹
北海道営業所	〒047-0032	北海道小樽市稲穂2-1-1	TEL 0134(24)1313㈹
東北営業所	〒963-0547	福島県郡山市喜久田町卸1-37-1	TEL 024(959)6212㈹
東京営業所	〒270-2231	千葉県松戸市稔台6-7-5	TEL 047(361)6831㈹
西日本支店	〒520-2134	滋賀県大津市瀬田5-22-26	TEL 077(500)3380㈹
福岡営業所	〒813-0062	福岡県福岡市東区松島6-4-17	TEL 092(611)1988㈹