作成：2025/06/04

SHINGU SHOKO

LX42KW-2

（2023年モデル）【13AGA1TS327】

図解部品表

エンジンについてはそれぞれのエンジンの図解部品表をご残照ください

機種名	搭載エンジン
LX42KW-2	**カワサキ FR600V**

図解部品表の見方

1. この図解部品表は、イラスト、部品表を掲載しております。
2. ご注文の際には、イラストの見出し番号を調べ、部品表の部品番号、部品名を明記の上、ご注文下さい。
3. 使用個数欄には機種名とその機種一台当りの使用個数が記載されております。
4. この図解部品表には、幾つかの記号を使用しております。各記号の意味は下記の通りです。

＋	「Asy」の列に付きます。この部品がAsyの部品の構成に含まれていることを示します。
φ？	部品名に付きます。ワッシャー類の穴径やシリンダー類の径をあらわします。
M？×？	ネジ類などの部品名に付きます。順にネジ径、首下の長さを示します。
W	ネジ類などの部品名に付きます。ネジにワッシャーが付いていることを示します。
S	ネジ類などの部品名に付きます。ネジにスプリングワッシャーが付いていることを示します。
WS	ネジ類などの部品名に付きます。ネジにスプリングワッシャーとワッシャーが付いていることを示します
PW	ネジ類などの部品名に付きます。ネジに平ワッシャーが付いていることを示します

第1図　バッテリー部

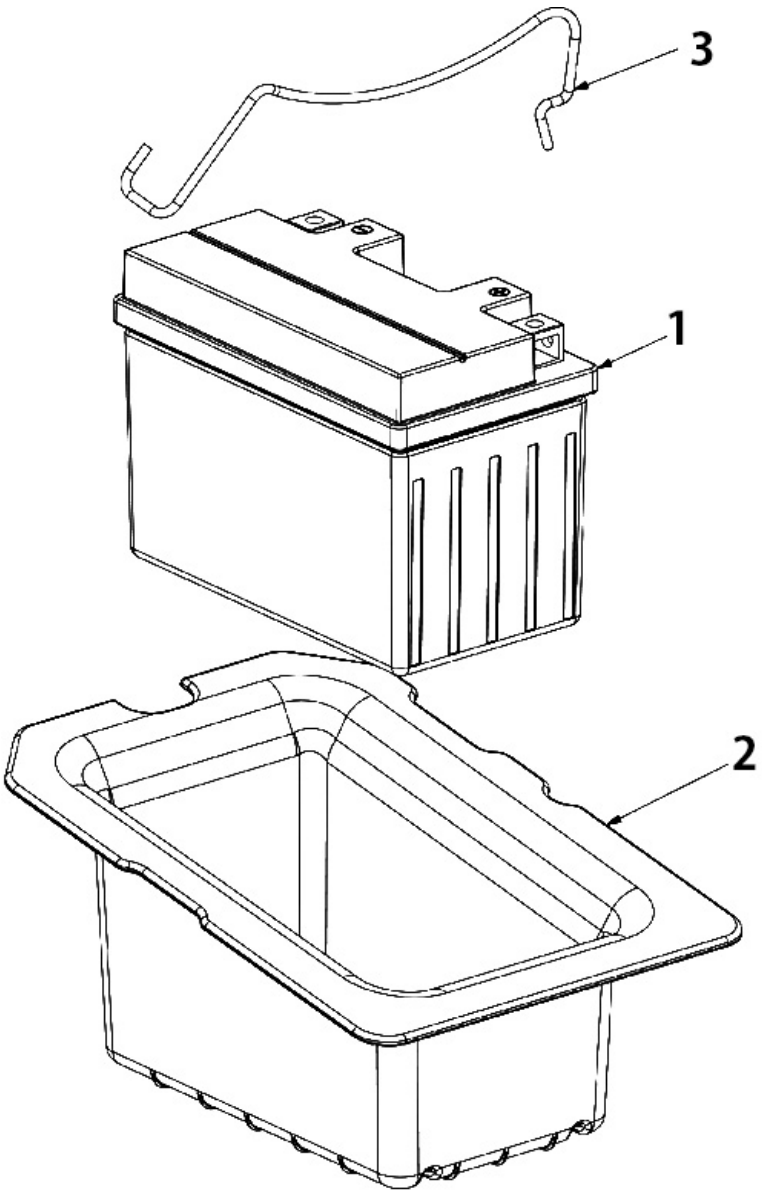

表示番号	部品番号	Asy	部　品　名	個数	メーカーコード
1	970412		ﾊﾞｯﾃﾘｰ ﾃﾞｲﾄﾅ DYTZ12S	1	
2	970717		バッテリートレイ　LX42KW-2	1	731-26907
3	970718		バッテリー押さえ　LX42KW-2	1	747-11681

第2図　ケーブルアクセサリー

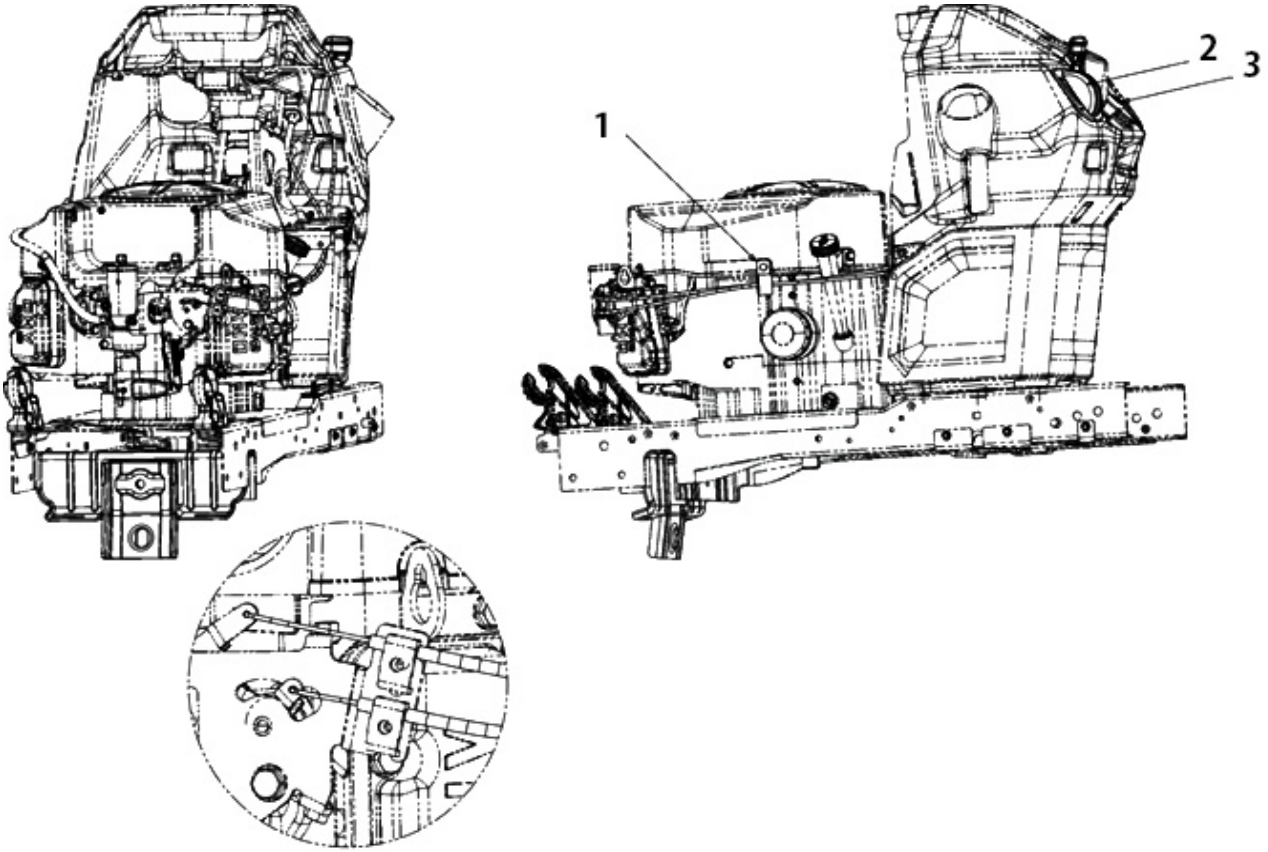

表示番号	部品番号	Asy	部　品　名	個数	メーカーコード
1			HOSE CLAMP 1.0″	1	726-0475
2	970445		ｽﾛｯﾄﾙｹｰﾌﾞﾙ 36.6”	1	946-05095A
3	970444		ﾁｮｰｸｺﾝﾄﾛｰﾙ	1	946-05114A

第3図　ダッシュボード

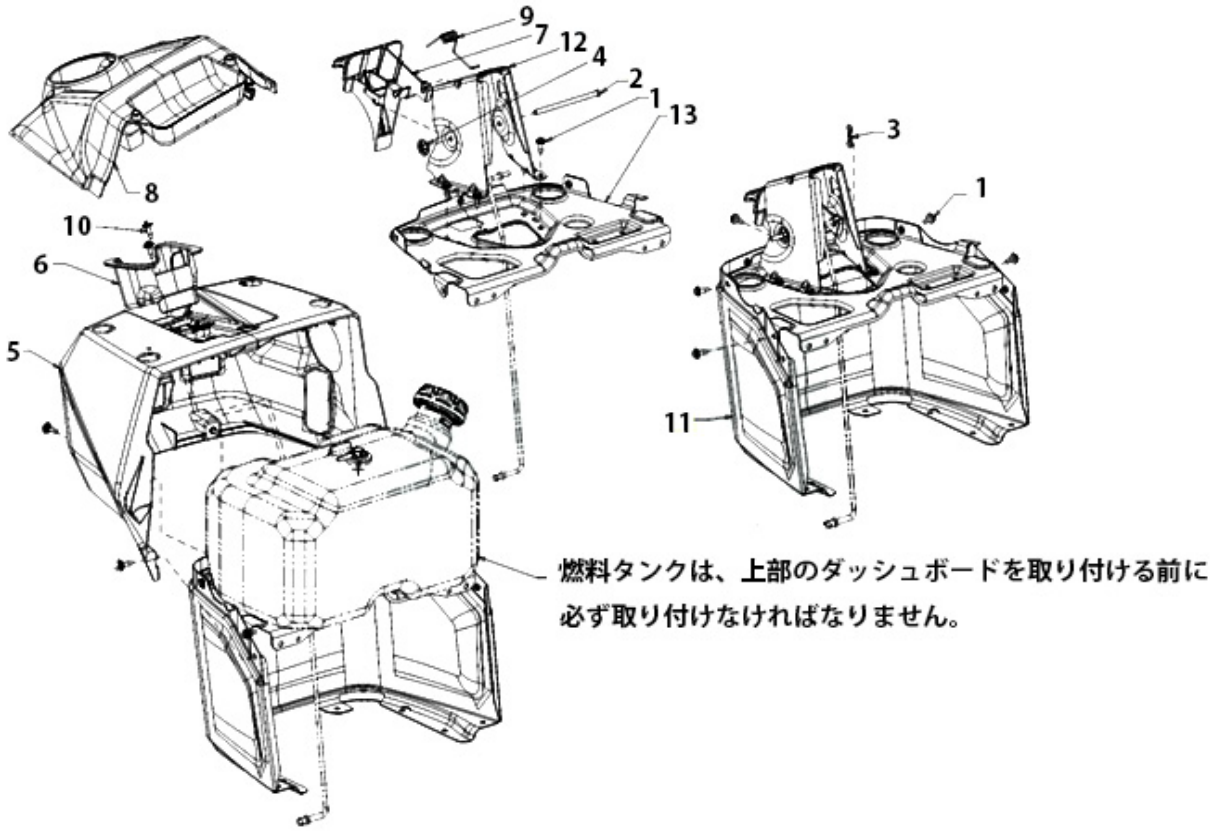

表示番号	部品番号	Asy	部　品　名	個数	メーカーコード
1	970340		ｽｸﾘｭｰ M6-1×.625	9	710-06133
2	970413		ﾋﾝｼﾞﾋﾟﾝ	1	711-06378
3	970459		ｺｯﾀｰﾋﾟﾝ	1	714-04040
4	970415		ﾌﾟｯｼｭﾅｯﾄ	1	926-04012
5			UPPER DASH	1	931-09815B
6	970418		ｽﾃｱﾘﾝｸﾞ ﾎﾞｯｸｽ	1	731-10618
7	970419		ﾀﾞｯｼｭﾚﾊﾞｰ	1	731-10636C
8			UPPER DASH CAP	1	931-12495
9	970420		ｽﾌﾟﾘﾝｸﾞ 330ID	1	732-05199
10	970324		ｼｮﾙﾀﾞｰｽｸﾘｭｰ M6-1	6	738-05090
11			LOWER DASH	1	783-08391A
12	970425		ｽﾃｱﾘﾝｸﾞ ﾏｳﾝﾄﾌﾞﾗｹｯﾄ	1	783-08538A
13			DASH/FUEL TANK PLATE	1	783-09546

MEMO

第4図　42インチデッキ部

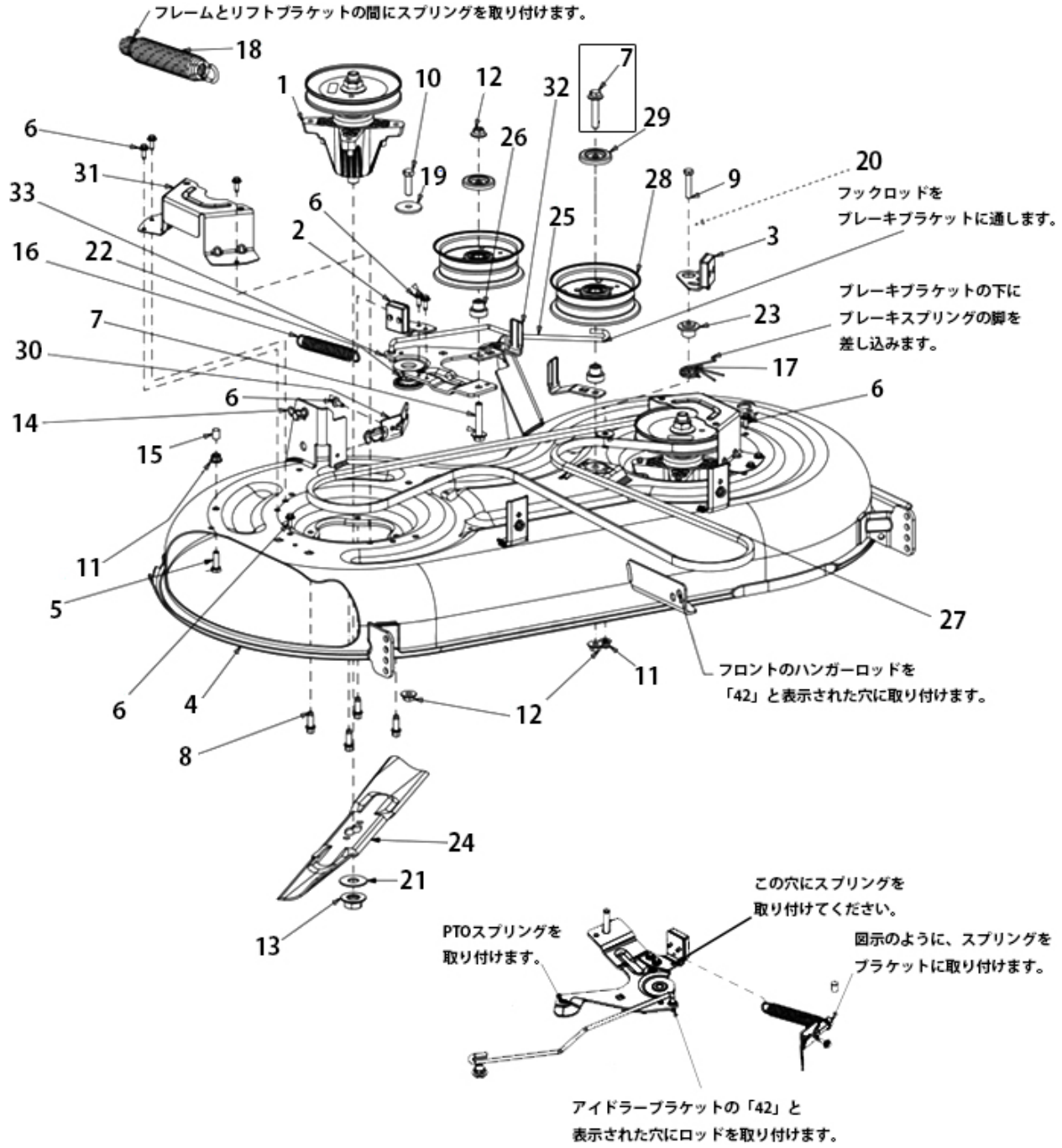

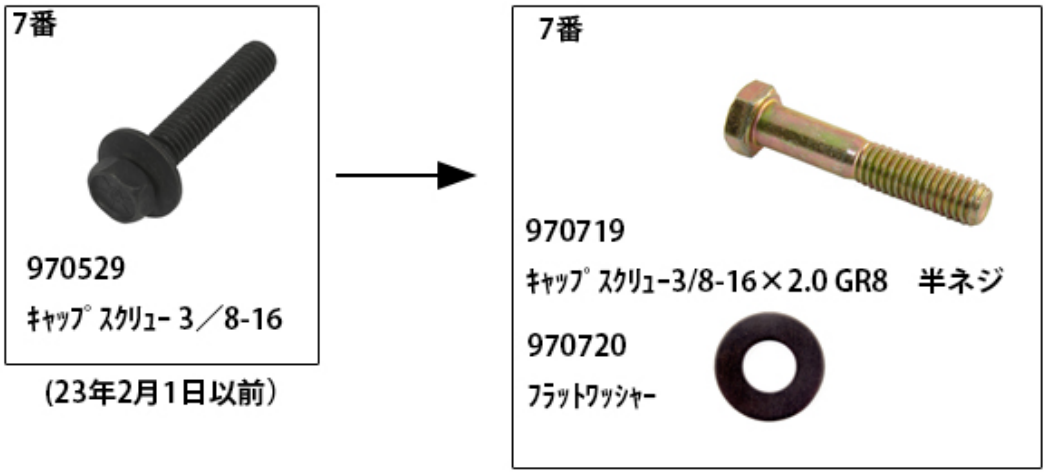

（23年2月1日以前）

（23年2月1日以降）

第4図　42インチデッキ部

表示番号	部品番号	Asy	部　品　名	個数	メーカーコード
1	970545		ｽﾋﾟﾝﾄﾞﾙASSY 42”(Sｶﾞﾀ)	2	618P09259
2	970478		ﾌﾞﾚｰｷASSY　RH	1	983-05182A
	970903	+	ﾘﾍﾞｯﾄ	2	728-0175
	970477	+	ﾃﾞｯｷﾌﾞﾚｰｷﾊﾟｯﾄ	1	761-05007
3	970455		ﾌﾞﾚｰｷASSY　LH	1	983-05396
	970903	+	ﾘﾍﾞｯﾄ	2	728-0175
	970477	+	ﾃﾞｯｷﾌﾞﾚｰｷﾊﾟｯﾄ	1	761-05007
4	970544		ﾃﾞｯｷ LX42KW(2ﾎｲｰﾙ)	1	683P05654
5	970119		六角ｽｸﾘｭｰ 5/16-18x1	1	710-0376
6	970340		ｽｸﾘｭｰ M6-1×.625	11	710-06133
7	970529		ｷｬｯﾌﾟｽｸﾘｭｰ 3／8-16	2	710-06178
7	970719		ｷｬｯﾌﾟｽｸﾘｭｰ3/8-16×2.0 GR8　半ネジ	2	710-3096
7	970720	+	ﾌﾗｯﾄﾜｯｼｬｰ	2	736-05080
8	970447		ﾌﾗﾝｼﾞﾎﾞﾙﾄ 5/16-18 X .875	8	710-06322
9	970537		ｷｬｯﾌﾟｽｸﾘｭｰ 5/16-18x1.50	1	710-0805A
10	970540		ｷｬｯﾌﾟｽｸﾘｭｰ 3/8-16x1.25	1	710-3005
11	970538		ﾌﾗﾝｼﾞﾛｯｸﾅｯﾄ 5/16-18	2	712-04063
12	970800		ﾌﾗﾝｼﾞﾛｯｸﾅｯﾄ　3/8-16	3	712-04217
13	970547		ﾌﾗﾝｼﾞﾅｯﾄ5／8-18 (Sｶﾞﾀﾌﾞﾚｰﾄﾞｵｻｴ)	2	712-07050
14	970367		ｺｯﾀｰﾋﾟﾝ	2	714-05005
15	970121		ｷｬｯﾌﾟ	1	720-05010
16	970481		ﾃﾝｼｮﾝｽﾌﾟﾘﾝｸﾞ	1	732-04629
17	970482		ﾌﾞﾚｰｷｽﾌﾟﾘﾝｸﾞ (22年2月16日以前)	1	732-05151A
17			ﾌﾞﾚｰｷｽﾌﾟﾘﾝｸﾞ (22年2月16日以降)	1	732-08321
18	970376		ｽﾌﾟﾘﾝｸﾞ　42”	1	732-05241A
19	970484		ﾌﾗｯﾄﾜｯｼｬｰ .39X1.5X.134	1	936-0227
20	970456		ﾜｯｼｬｰ　344x1.0	1	736-3078
21	970548		ﾜｯｼｬｰ .635X1.585X.062	2	736-3088
22	970486		ｽﾍﾟｰｻｰ	1	738-05099
23	970457		ｼｰﾙﾄﾞｽﾍﾟｰｻｰ .750x.135	1	738-05272
24	970546		ｶｯﾀｰﾌﾞﾚｰﾄﾞ LX42KW(Sｶﾞﾀ)	2	742P05177
25	970487		ﾌﾞﾚｰｷﾛｯﾄﾞ	1	747-06452
26	970488		ｽﾍﾟｰｻｰ	2	748-05029A
27	970302		ﾃﾞｯｷVﾍﾞﾙﾄ	1	954-05021
28	970213		ｱｲﾄﾞﾗｰﾌﾟｰﾘｰ 4.50	2	756-05034A
29	970587		ｷｬｯﾌﾟ ﾌﾟｰﾘｰ	2	783-08389
30	970490		ﾌﾞﾗｹｯﾄ	1	783-08406-0637
31	970491		ﾍﾞﾙﾄｶﾊﾞｰ	2	783-08510A
32	970533		ﾍﾞﾙﾄｶﾞｰﾄﾞ	2	783-08690A
33	970489		ｱｲﾄﾞﾗｰﾌﾞﾗｹｯﾄ	1	783E08863A

第5図　デッキリフト部

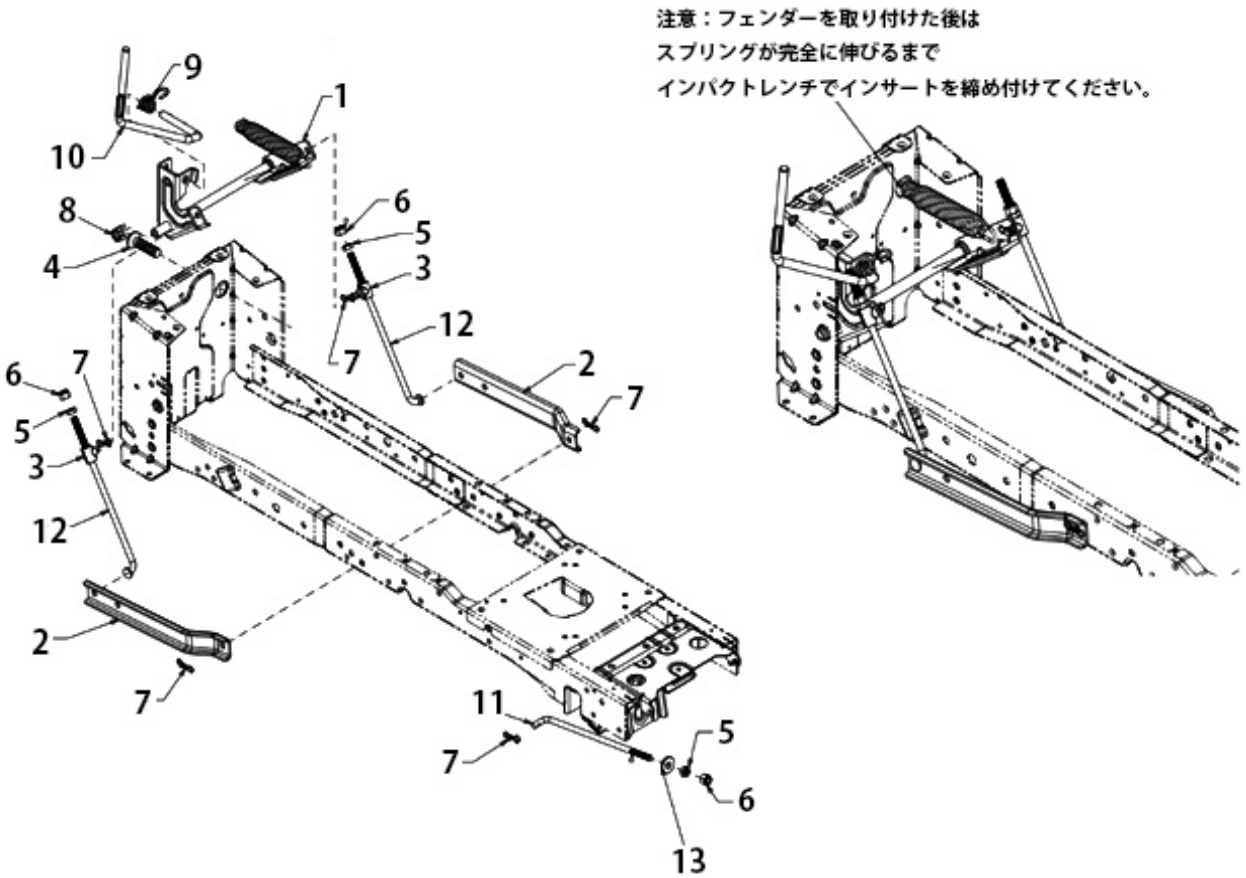

表示番号	部品番号	Asy	部　品　名	個数	メーカーコード
1	970363		ﾘﾌﾄｼｬﾌﾄ	1	983-05077
2			LIFT LINK	1	783E13812
3	970364		ﾌｪﾚﾙ	2	711-06143A
4	970272		ﾘﾌﾄｽﾌﾟﾘﾝｸﾞｲﾝｻｰﾄ	1	711-06346A
5	970373		ﾅｯﾄ 1/2-13	3	712-3048
6	970374		ﾛｯｸﾅｯﾄ 1/2-13	3	712-3083
7	970367		ｺｯﾀｰﾋﾟﾝ	5	714-05005
8	970391		ｽﾍﾟｰｻｰ　LIFT SHAFT	1	731-09629A
9	970390		ﾄｰｼｮﾝｽﾌﾟﾘﾝｸﾞ	1	732-05086A
10	970370		ﾘﾌﾄﾊﾝﾄﾞﾙ	1	747-06186A
11	970371		ﾘﾌﾄﾛｯﾄﾞ	1	747-06247B
12	970372		ﾘﾌﾄ ｱｼﾞｬｽﾀｰﾘﾝｸ	2	747-06392A
13	970570		ﾃﾞｯｷﾘﾌﾄ	1	748-04069A

第6図　デッキホイール

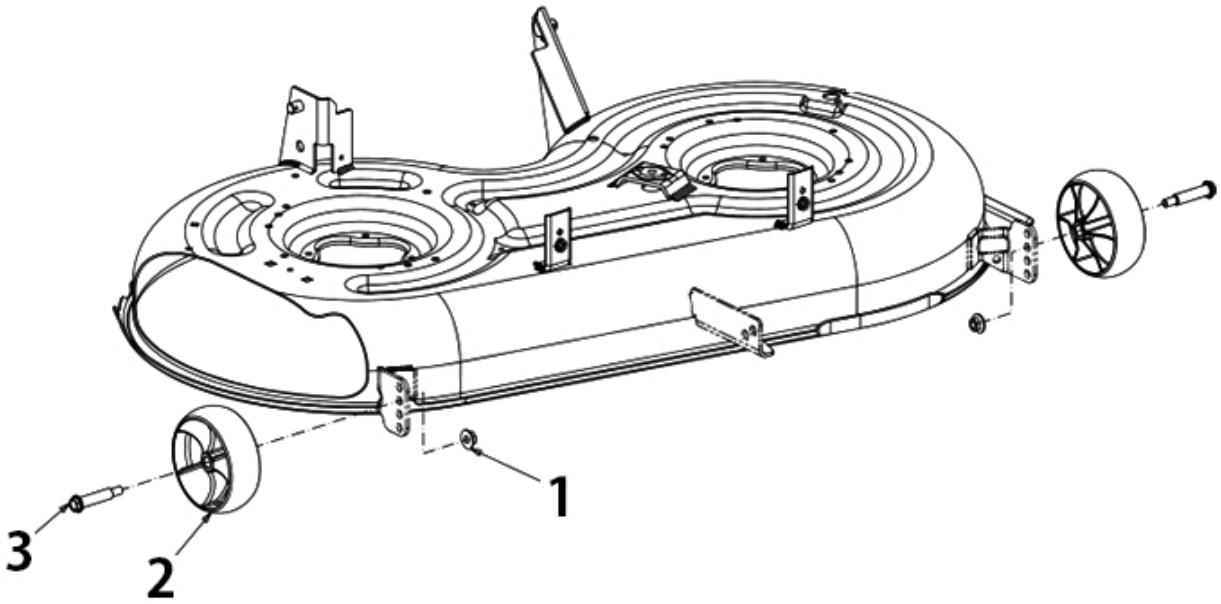

表示番号	部品番号	Asy	部　品　名	個数	メーカーコード
1	970800		ﾌﾗﾝｼﾞﾛｯｸﾅｯﾄ　3/8-16	2	712-04217
2	970261		ﾃﾞｯｷﾎｲｰﾙ5”×1.875”	2	734-06305
3	970262		ｼｮﾙﾀﾞｰｽｸﾘｭｰ.50”×2.0”x3/8-16”	2	738-06694

第7図　ディスチャージシュート

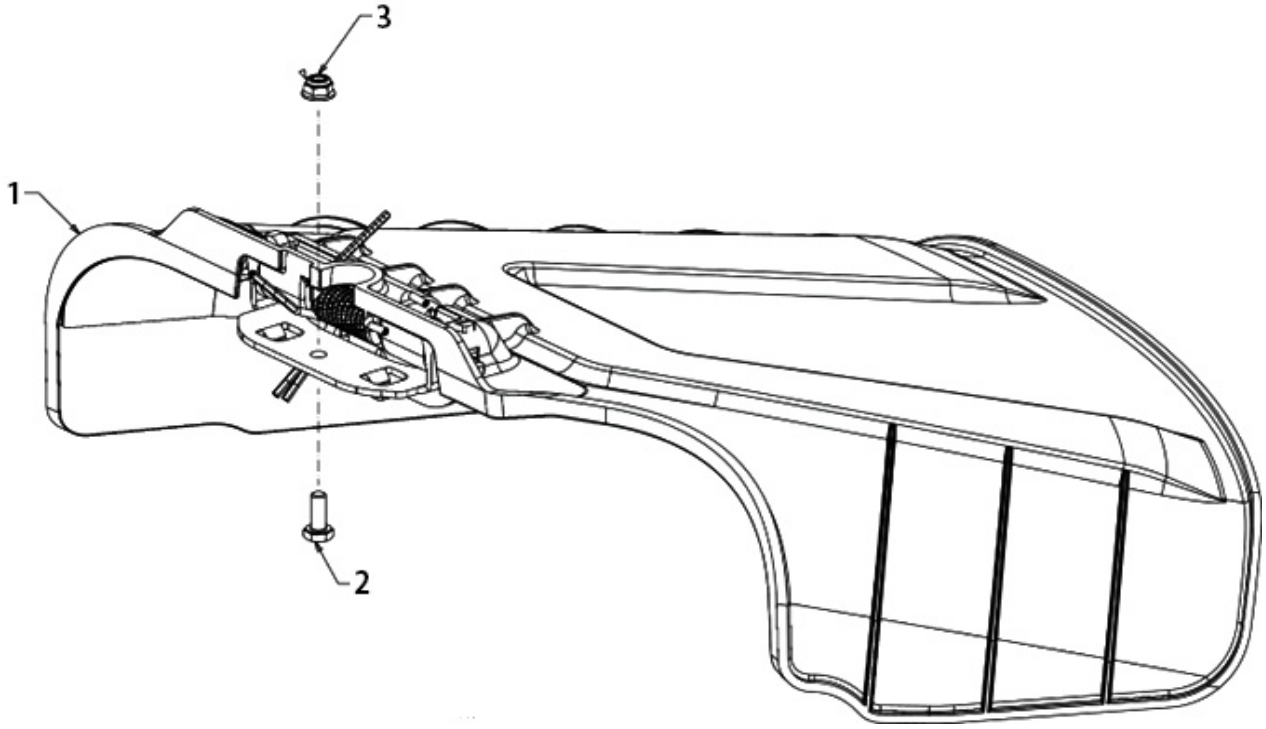

表示番号	部品番号	Asy	部　品　名	個数	備　考
1	970492		ﾃﾞﾌﾚｸﾀｰASSY 42”	1	631-04354B
		+	PUSH CAP	1	726-04009
	970493	+	ｽﾌﾟﾘﾝｸﾞ	1	732-05261
	970500	+	ﾋﾝｼﾞﾋﾟﾝ	1	747-06290B
	970495	+	ｼｭｰﾄﾌﾞﾗｹｯﾄ42”	1	783-08504A
2	970017		ｽｸﾘｭｰ 1/4x5/8UNC	1	710-0751
3	970672		ﾌﾗﾝｼﾞﾅｯﾄ 1／4-20	1	712-04064

MEMO

第8図 ドライブ

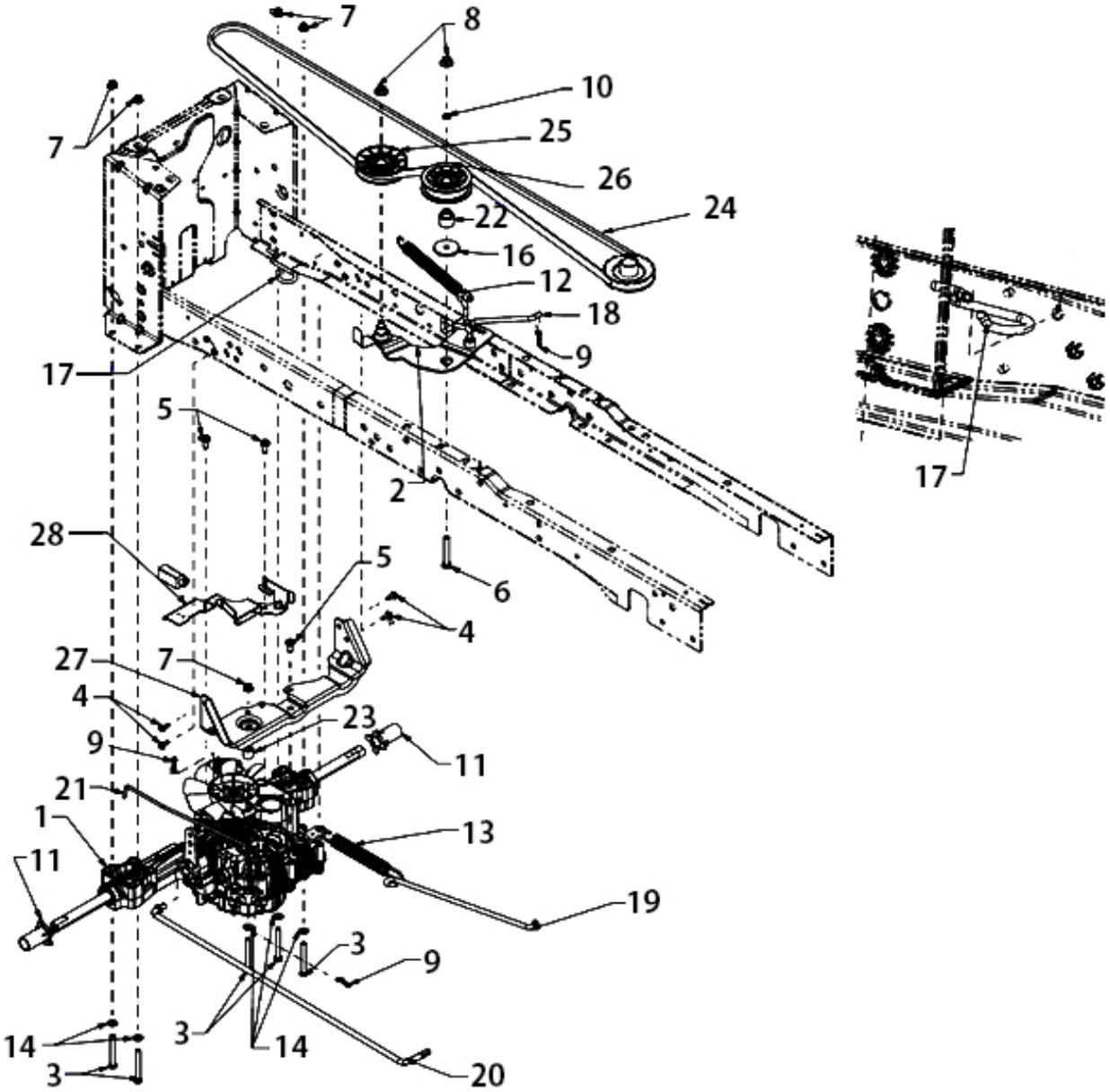
7
8
10
25
26
24
22
16
12
18
9
7
17
5
2
28
5
6
4
27
7
4
23
9
11
21
1
13
11
19
3
9
14
3
14
3
20
17

第8図 ドライブ

表示番号	部品番号	Asy	部 品 名	個数	メーカーコード
1	970357		ﾄﾗﾝｽﾐｯｼｮﾝ(ﾀﾌﾄﾙｸK46DM) (21/07/30以前)	1	918-07207
1			Transmission Assenbly (21/07/30以降)	1	918-07207A
2	970453		ｱｲﾄﾞﾗｰﾌﾞﾗｹｯﾄ	1	983-05090A
2		+	SPACER	1	750-0890
3			SCREW 5/16-18 x 2.5 GR 5	5	710-0378
4	970340		ｽｸﾘｭｰ M6-1×.625	4	710-06133
5			SCREW 5/16-18 x .750	3	710-1611B
6	970175		六角ﾎﾞﾙﾄ 3／8-16、2.25	1	710-3011
7	970538		ﾌﾗﾝｼﾞﾛｯｸﾅｯﾄ 5/16-18	5	712-04063
8	970800		ﾌﾗﾝｼﾞﾛｯｸﾅｯﾄ 3/8-16	2	712-04217
9	970102		ｺｯﾀｰﾋﾟﾝ	3	714-04040
10			PUSH NUT	1	726-0201
11	970460		ｽﾘｰﾌﾞ	2	731-08237
12	970461		ﾃﾝｼｮﾝｽﾌﾟﾘﾝｸﾞ	1	732-05108A
13	970462		ﾃﾝｼｮﾝｽﾌﾟﾘﾝｸﾞ	1	732-05146
14			FLAT WASHER	5	736-0278
16	970601		ﾌﾗｯﾄﾜｯｼｬｰ	1	738-04162C
17	970464		ﾌｯｸ	1	747-05608
18	970465		ｱｲﾄﾞﾗｰﾘﾝｸ	1	747-06193B
19	970466		ﾛｯﾄﾞﾌﾞﾚｰｷ	1	747-06251A
20	970467		ｺﾝﾄﾛｰﾙﾛｯﾄﾞ	1	747-06281A
21	970468		ﾄﾗﾝｽﾛｯﾄﾞ	1	747-06447
22	970469		ｽﾍﾟｰｻｰ	1	748-05037B
23	970470		ｽﾍﾟｰｻｰ	1	750-06201
24	970301		V ﾍﾞﾙﾄ	1	954-05027A
25	970472		ｱｲﾄﾞﾗｰﾌﾟｰﾘｰ 3.56	1	756-05024
26	970473		ｱｲﾄﾞﾗｰﾌﾟｰﾘｰ 3.00	1	756-05032
27	970475		ﾌﾞﾗｹｯﾄ	1	783-08463-0637
28			BELT KEEPER BRACKET	1	783-08991A

第9図　エレクトリカル

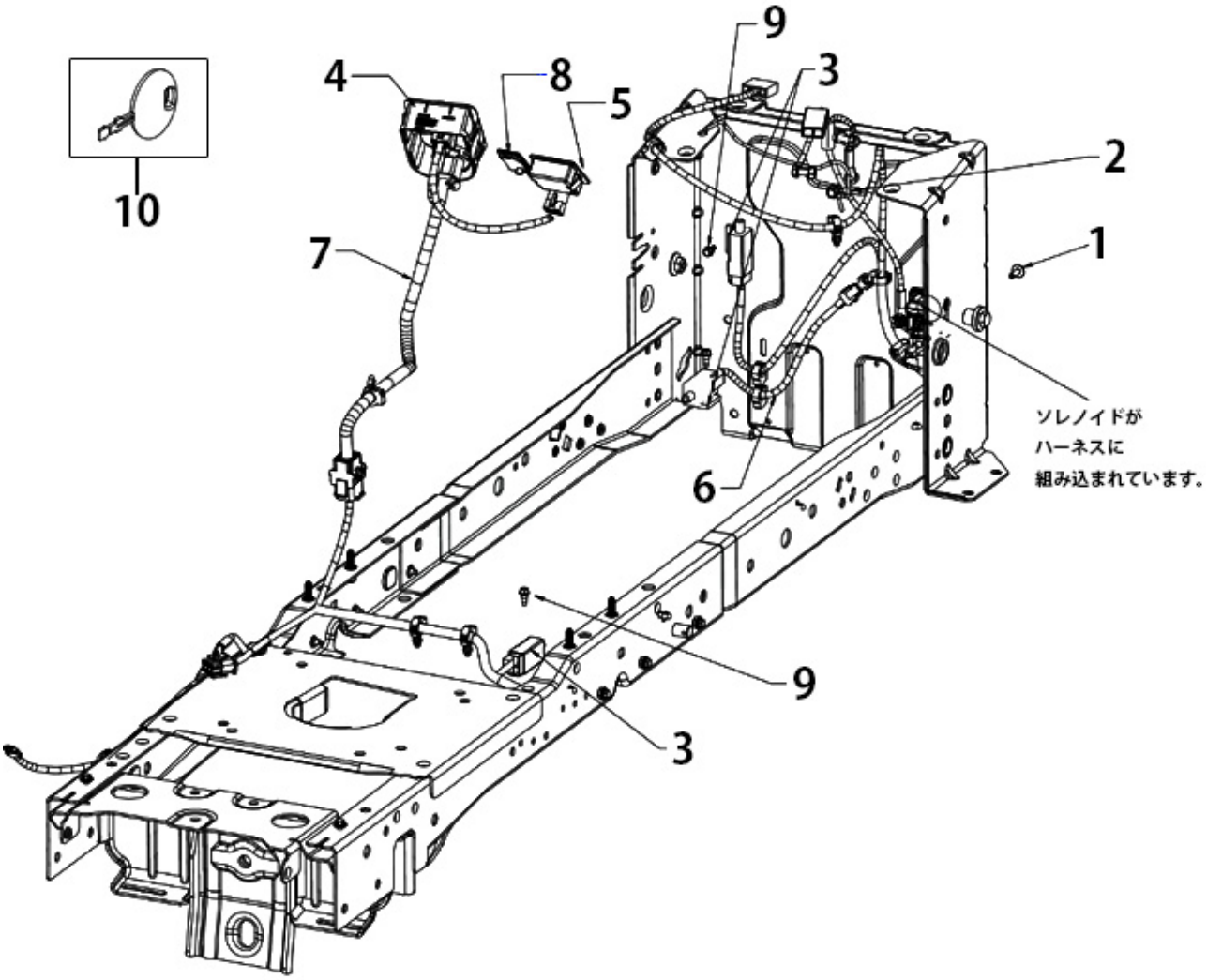

表示番号	部品番号	Asy	部　品　名	個数	メーカーコード
1	970340		スクリュー M6-1×.625	1	710-06133
2	970617		スクリュー	1	710-1652
3	970074		インターロックスイッチ	3	725-04363
4	970437		キースイッチ	1	925-06119C
5	970439		アワーメーター	1	925-06170B
6	970452		ハーネス リバース	1	925-06167
7	970269		メインハーネス MPTO	1	725P17347
7”	970084	+	ソレノイド 12V		725-06153A
8	970268		プラグ ダッシュボード	1	731-10634
9	970343		ショルダースクリュー ＃10-32X500	3	738-04237A
10	970137		イグニッションキー	1	925-1745A

MEMO

第10図　エンジンアクセサリ

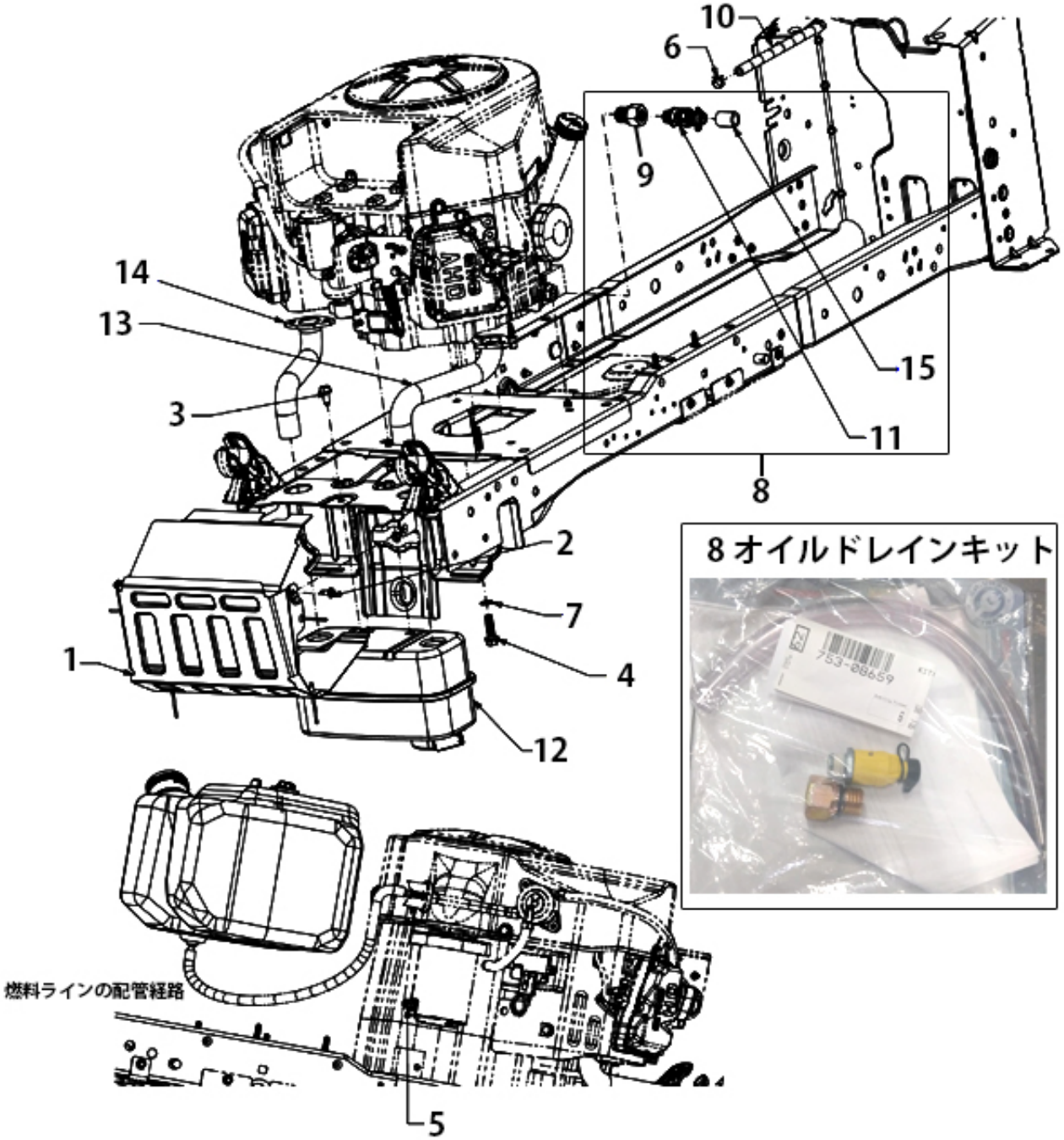

第10図　エンジンアクセサリ

表示番号	部品番号	Asy	部　品　名	個数	メーカーコード
1	970515		ｼｰﾙﾄﾞﾏﾌﾗｰ	1	983-05142A
		+	RIVET - 3/16″	4	728-04033
2	970340		ｽｸﾘｭｰ M6-1×.625	2	710-06133
3	970530		ﾀｯﾋﾟﾝｸﾞｽｸﾘｭｰ	3	710-06256
4	970616		ｽｸﾘｭｰ	4	710-1315
5			HEX NUT 1/4-20	1	712-05106
6	970516		ｸﾗﾝﾌﾟﾎｰｽ	2	726-0205
7			LOCK WASHER 3/8	1	736-0148
8	970517		オイルドレインキット	1	753-08659
9	970620	+	ﾌｨｯﾃｨﾝｸﾞ	1	737-04138
11	970623	+	ｵｲﾙﾄﾞﾚｲﾝ	1	951-10517A
15		+	DRAIN HOSE 14”	1	751-3141-14
10	970518		ﾌｪﾙﾎｰｽ	1	751-10349-13
12	970519		ﾏﾌﾗｰ	1	951-14503A
13			EXHAUST PIPE (LH) (KAWASAKI)	1	751-14535
14			EXHAUST PIPE (RH) (KAWASAKI)	1	751-14536

第11図 フェンダー

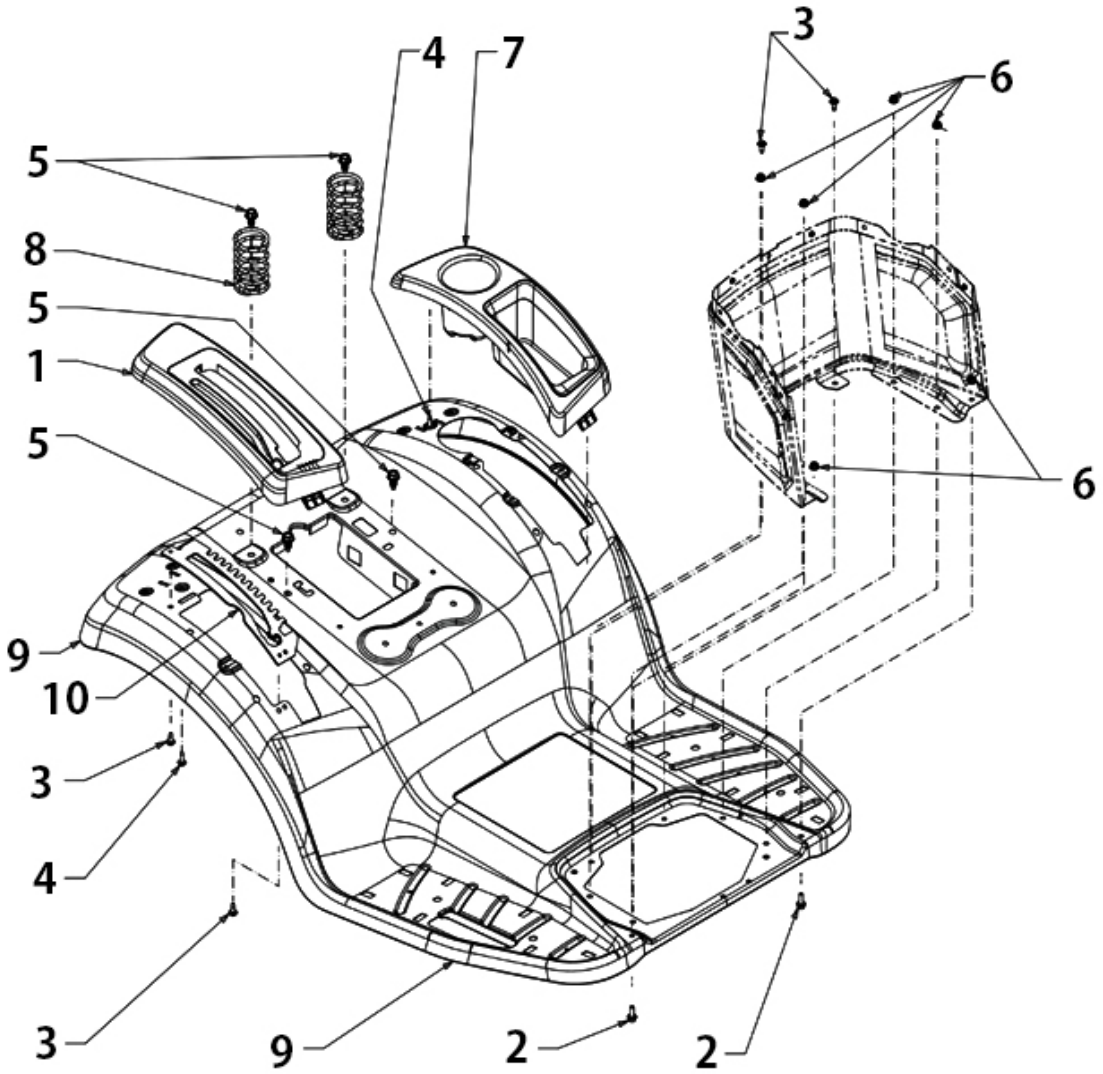

表示番号	部品番号	Asy	部 品 名	個数	メーカーコード
1			FENDER COVER (RH)	1	631-05261
2			SCREW 1/4-20 X .75 GR5	2	710-04666
3	970340		ｽｸﾘｭｰ M6-1×.625	4	710-06133
4	970292		ｽｸﾘｭｰ1/4-10x.75	2	710-06147
5			HEX SCREW WASH TT 3/8-16 X .875	4	710-06335
6	970672		ﾌﾗﾝｼﾞﾅｯﾄ 1／4-20	6	712-04064
7			FENDER COVER (LH)	1	731-10172A
8	970397		ｽﾌﾟﾘﾝｸﾞ	2	732-05182A
9	970285		ﾘｱﾌｪﾝﾀﾞｰ Cubｲｴﾛｰ	1	783-08279C
10	970399		ﾌﾞﾗｹｯﾄ	1	783-08559

第12図 フレーム

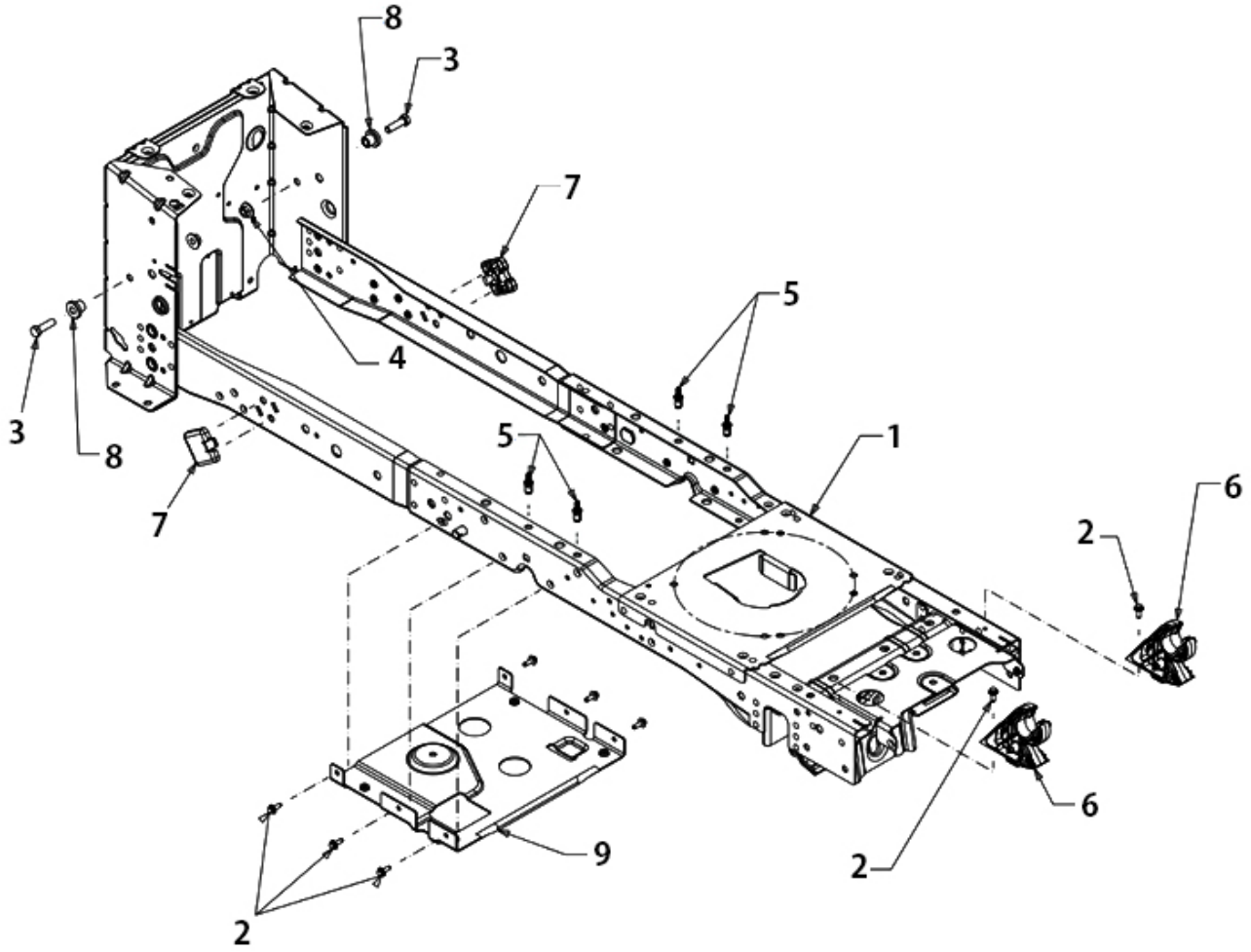

表示番号	部品番号	Asy	部 品 名	個数	備 考
1			FRAME ASSEMBLY	1	983-05067F
2	970340		ｽｸﾘｭｰ M6-1×.625	8	710-06133
3	970540		ｷｬｯﾌﾟｽｸﾘｭｰ 3/8-16x1.25	2	710-3005
4	970800		ﾌﾗﾝｼﾞﾛｯｸﾅｯﾄ 3/8-16	2	712-04217
5			RIVET-HEX STUD 1/4-20 FRM	4	728-05015
6	970323		ﾋﾟﾎﾞｯﾄ ﾌﾞﾗｹｯﾄ	2	731-10069D
7			LIFT ROD WEAR PAD	2	731-10281B
8	970630		ｽﾍﾟｰｻｰ	2	738-04058
9	970326		ﾛﾜｰﾌﾚｰﾑﾍﾞｰｽﾌﾞﾗｹｯﾄ	1	783-08276

第13図　フロント車軸

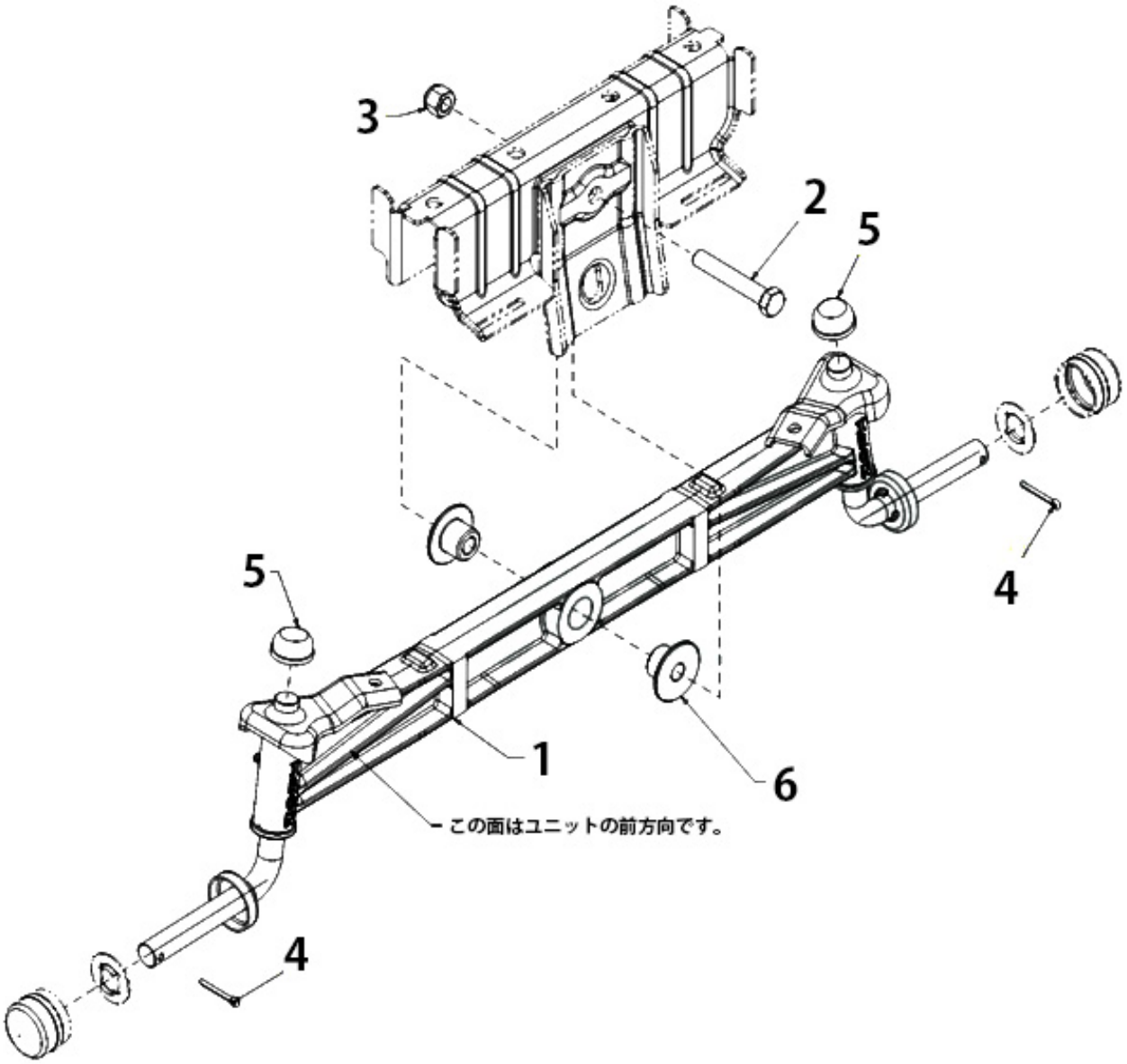

表示番号	部品番号	Asy	部　品　名	個数	メーカーコード
1	970356		フロントアクセルASSY	1	983-05145
1		+	GREASE FITTING M6X1		737-0475
2	970258		ロッカクボルト 1/2-13×3”	1	710-0182A
3	970374		ロックナット 1/2-13	1	712-3083
4	970359		コッターピン 5／32	2	714-0162
5	970360		プッシュキャップ 3/4	2	726-0341
6	970361		スペーサー	2	738-05056

第14図　燃料アクセサリ

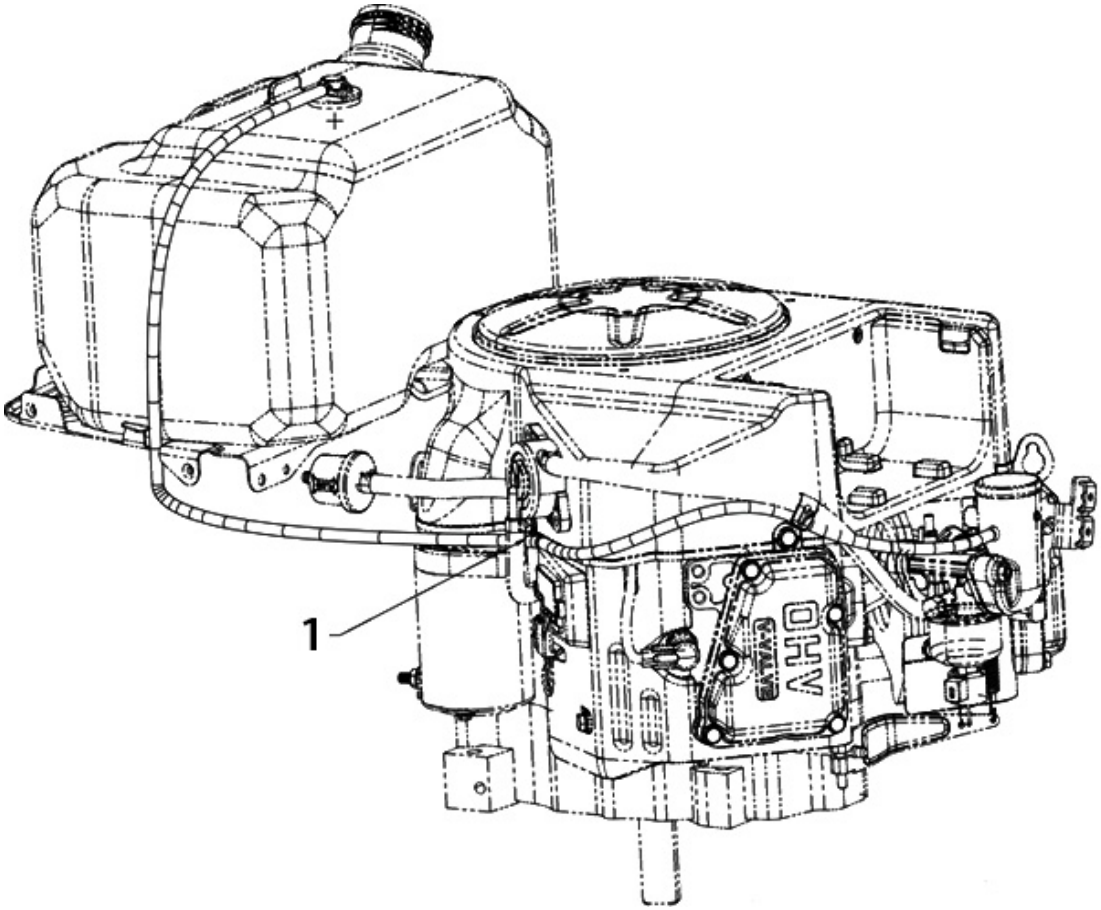

表示番号	部品番号	Asy	部　品　名	個数	メーカーコード
1			VENT HOSE 3/16 ID	1	751-12089-45

第15図　燃料タンク

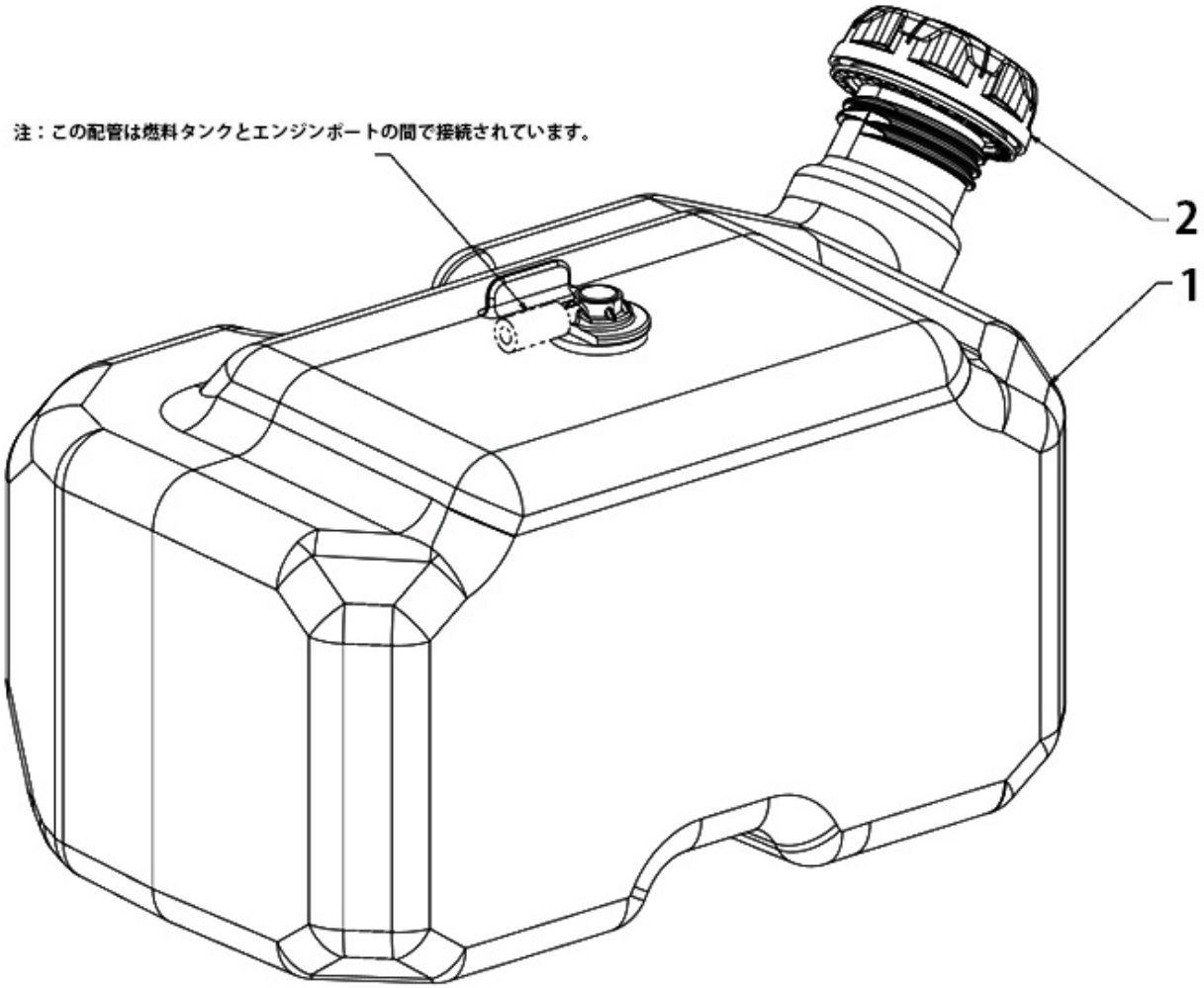

表示番号	部品番号	Asy	部　品　名	個数	メーカーコード
1	970426		ﾌｪﾙﾀﾝｸ（24/03/04以前）	1	951-05101B
1	970426		FUEL TANK（3GAL）（24/03/04以降）	1	651P08850
1	970429		ｸﾞﾛﾒｯﾄ	1	735-04081
1	970430		ﾊﾞﾙﾌﾞ	1	751-12118
2	970274		ﾈﾝﾘｮｳﾀﾝｸｷｬｯﾌﾟ	1	951-14767

第16図　グリップ、フットパッド

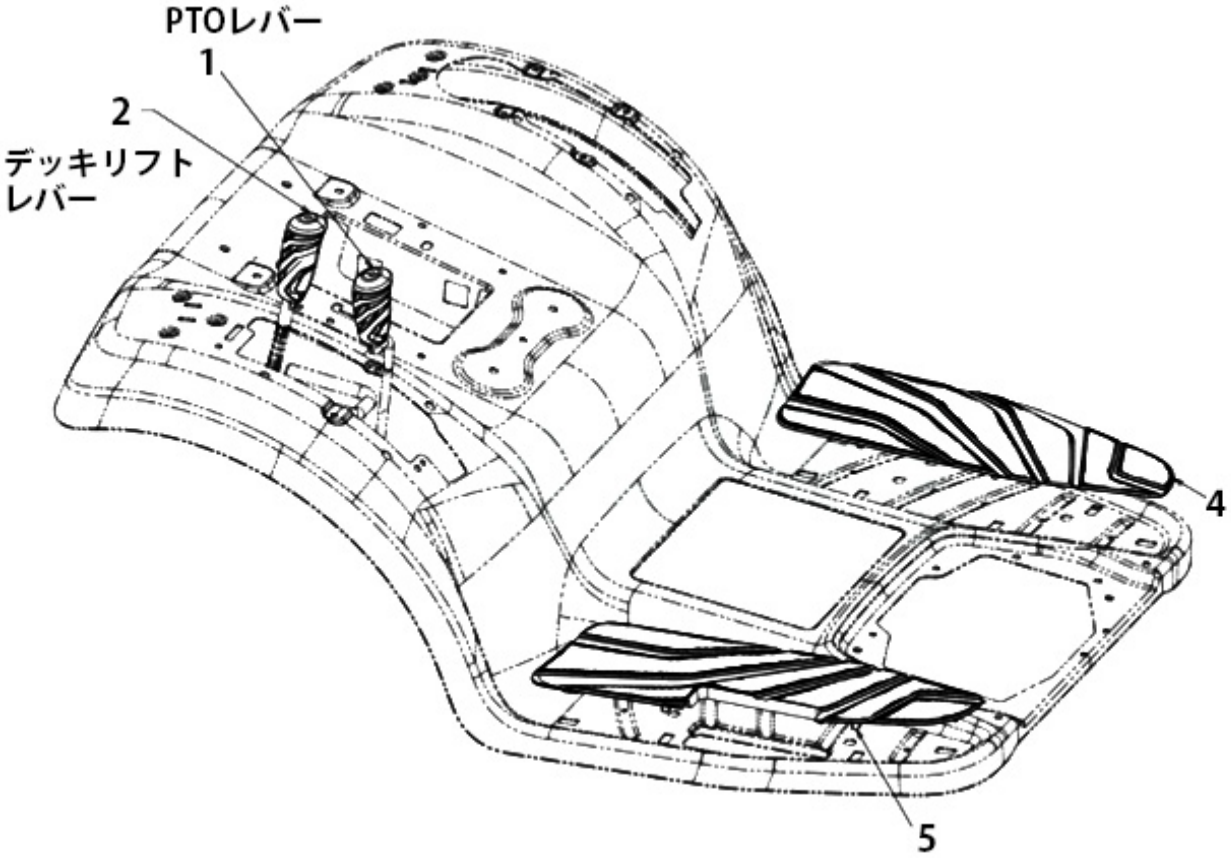

表示番号	部品番号	Asy	部　品　名	個数	メーカーコード
1			PTO HANDLE GRIP .355 ID	1	720-05086
2	970375		ｸﾞﾘｯﾌﾟ	1	720-05087
4			FOOTPAD (LH)	1	731-09731A
5			FOOTPAD (RH)	1	731-09812A

第17図 フード

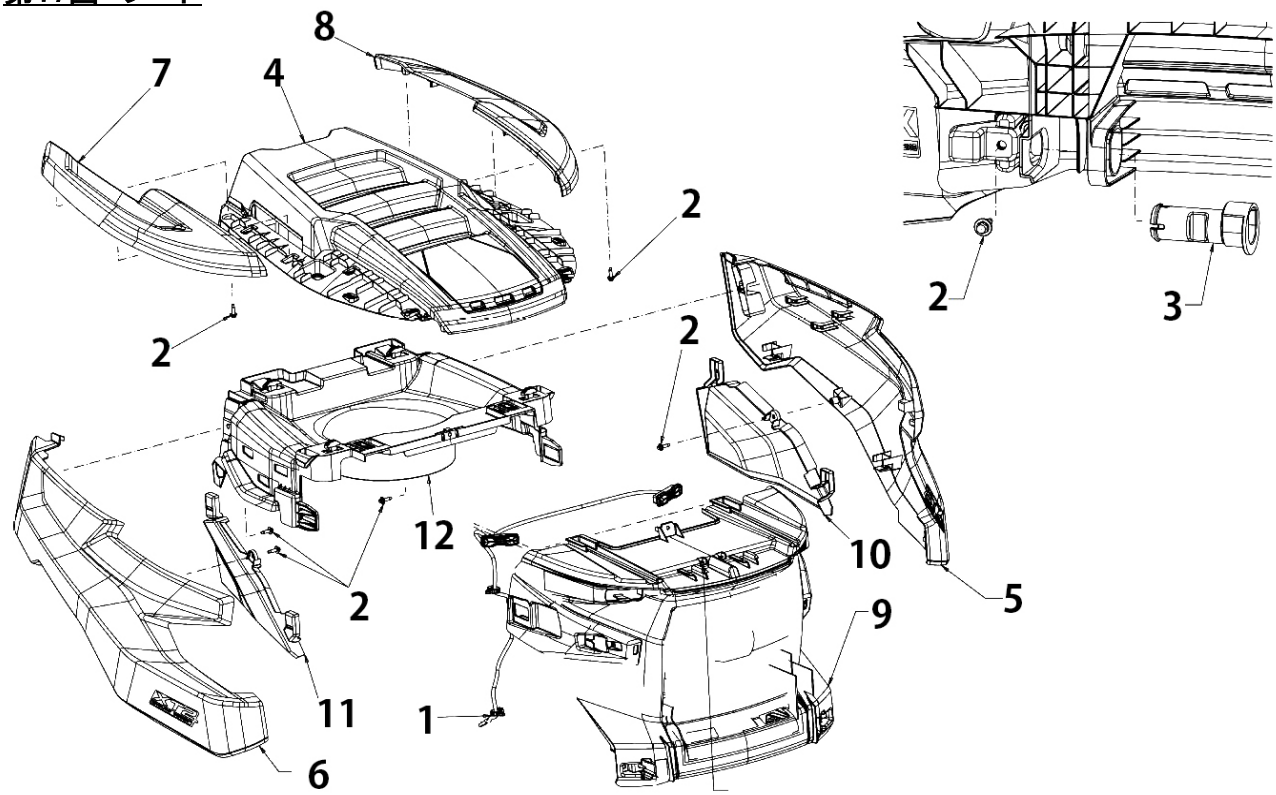

表示番号	部品番号	Asy	部 品 名	個数	メーカーコード
1			HEADLIGHT HARNESS (W/LED)	1	625P08430
2	970292		ｽｸﾘｭｰ1/4-10x.75	8	710-06147
3	970299		ﾌｰﾄﾞﾋﾟﾝ	2	731-10070A
4	970722		フードトップ 2型	1	731P24591
5	970723		フードサイド(UPPER) (LH) 2型	1	731P24592
6	970724		フードサイド(UPPER) (RH) 2型	1	731P24593
7	970725		フードトップ (RH) 2型	1	731P24594
8	970726		フードトップ (LH) 2型	1	731P24595
9	970727		フードグリル 2型	1	731P24596
10	970728		フードサイド(LOWER) (LH) 2型	1	731P25511
11	970729		フードサイド(LOWER) (LH) 2型	1	731P25512
12			FRAME (PLENUM/HOOD)	1	731P26194

第18図　ハブキャップ

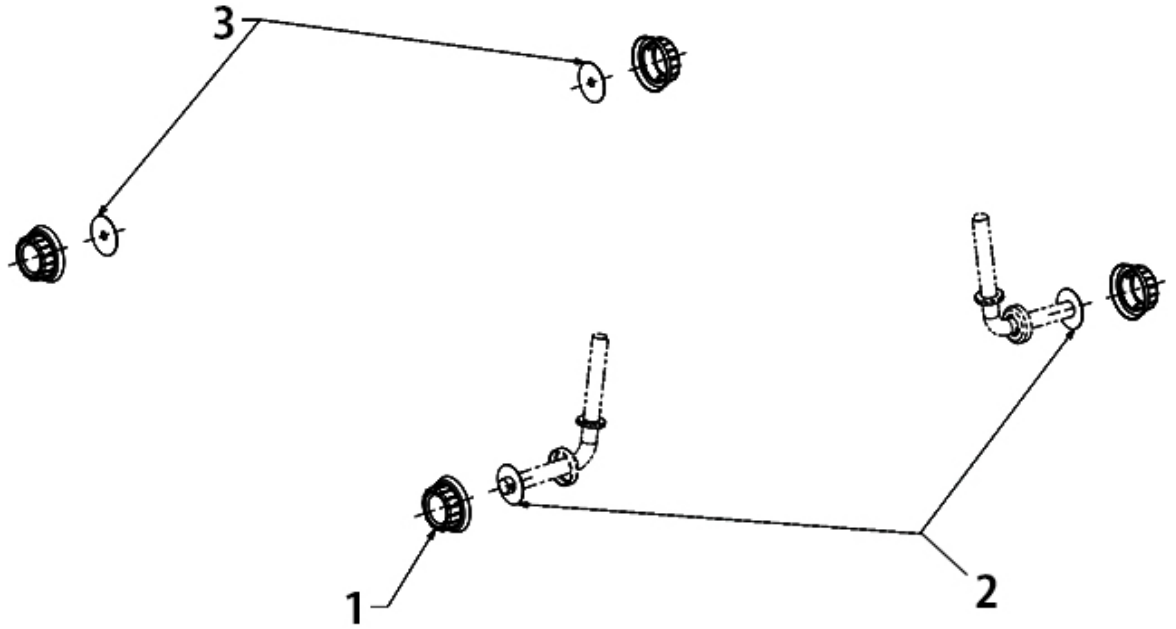

表示番号	部品番号	Asy	部　品　名	個数	メーカーコード
1	970362		ﾊﾌﾞｷｬｯﾌﾟ	4	931-3020
2	970263		ﾌﾗｯﾄﾜｯｼｬｰ .755X1.92X.060	2	736-0866
3	970330		ﾊﾌﾞｷｬｯﾌﾟﾜｯｼｬｰ	2	736-3040

第19図 マニュアルPTO

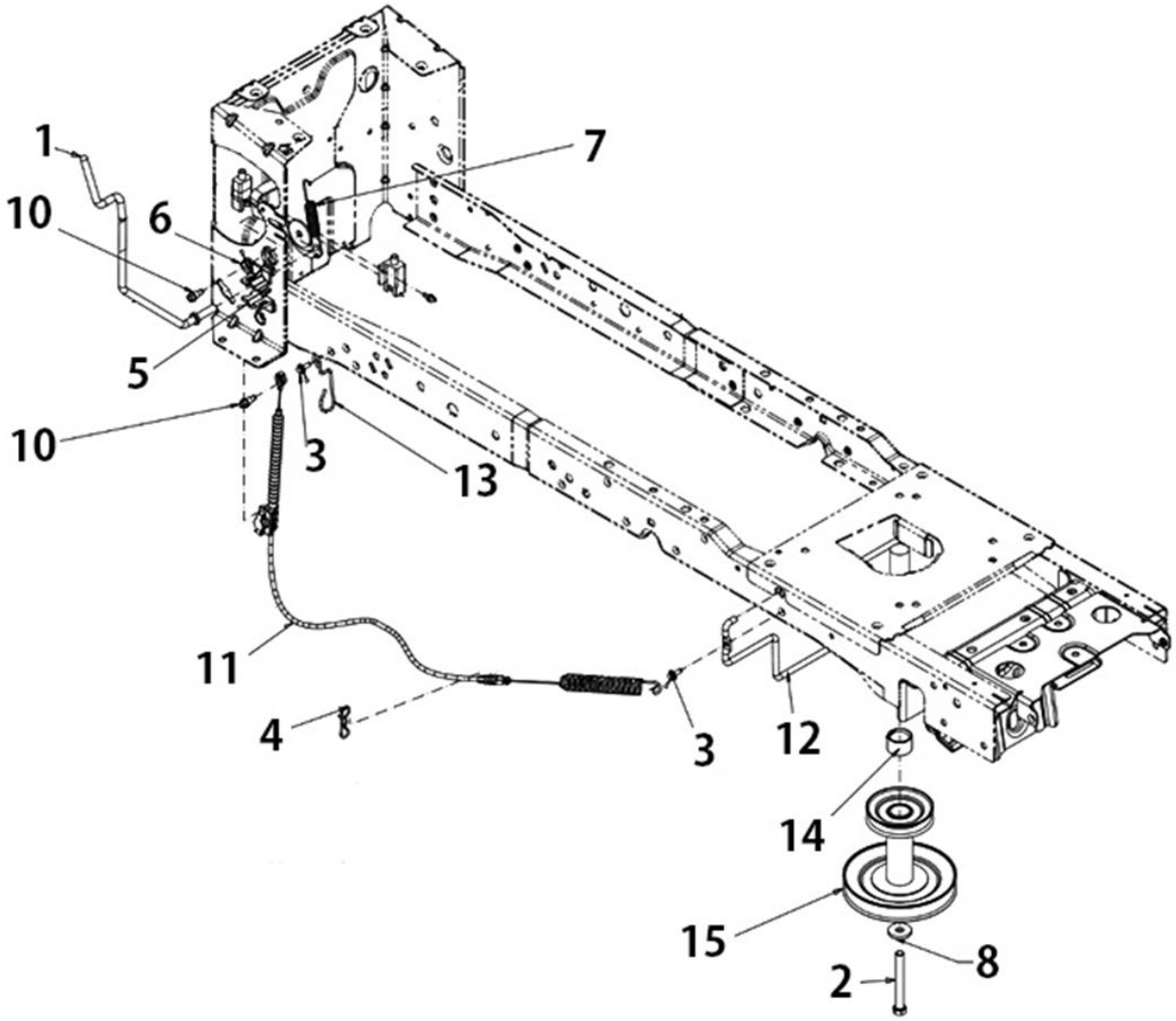

表示番号	部品番号	Asy	部 品 名	個数	メーカーコード
1	970331		PTO ﾊﾝﾄﾞﾙASSY	1	983-05105A
2	970072		ﾛｯｶｸｽｸﾘｭｰ7／16-20 3.50	1	710-04379A
3	970340		ｽｸﾘｭｰ M6-1×.625	2	710-06133
4	970367		ｺｯﾀｰﾋﾟﾝ	1	714-05005
5	970333		PTO ﾊﾝﾄﾞﾙﾏｳﾝﾄ RH	1	731-10066A
6	970334		PTO ﾊﾝﾄﾞﾙﾏｳﾝﾄ ﾄｯﾌﾟ	1	731-10067C
7	970335		ﾃﾝｼｮﾝｽﾌﾟﾘﾝｸﾞ	1	732-05119
8	970582		ﾌﾗｯﾄﾜｯｼｬｰ.450x1.250x1.64	1	736-0322
10	970336		ｼｮﾙﾀﾞｰｽｸﾘｭｰ	2	738-04425
11	970338		PTO ｹｰﾌﾞﾙ	1	946-05087D
12	970339		ｷｰﾊﾟｰﾛｯﾄﾞ	1	747-06239B
13			CABLE GUIDE WIRE	1	747-06308
14			ENGINE PULLEY SPACER	1	748-05078A
15	970342		ｴﾝｼﾞﾝﾌﾟｰﾘｰ 3.56X6.12	1	956-04067B

第20図　ペダル

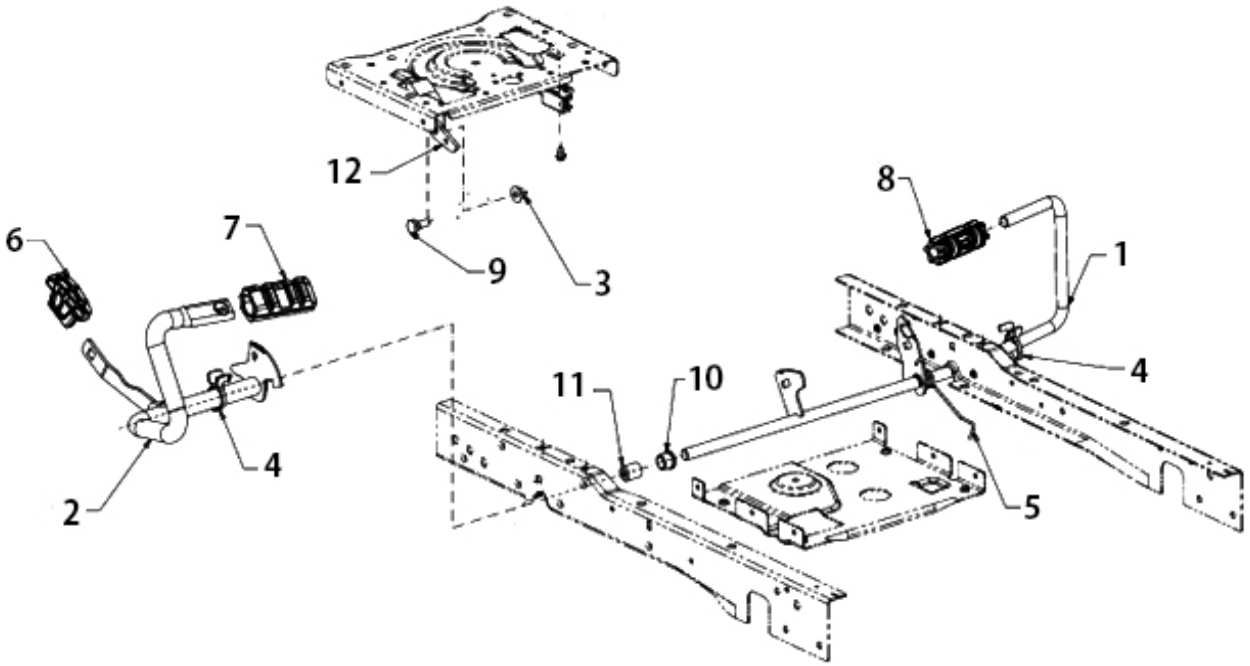

表示番号	部品番号	Asy	部　品　名	個数	メーカーコード
1	970378		ﾌﾞﾚｰｷﾍﾟﾀﾞﾙ	1	947-05033
2	970379		ﾍﾟﾀﾞﾙ FWD／REV	1	949-05026
3	970800		ﾌﾗﾝｼﾞﾛｯｸﾅｯﾄ　3/8-16	1	712-04217
4	970381		ｸﾘｯﾌﾟ	2	731-09957A
5	970380		ｽﾌﾟﾘﾝｸﾞ	1	732-05155
6	970382		ﾘﾊﾞｰｽﾍﾟﾀﾞﾙﾊﾟｯﾄﾞ	1	735-05028
7	970383		ﾌｫﾜｰﾄﾞﾍﾟﾀﾞﾙﾊﾟｯﾄﾞ	1	735-05030
8	970389		ﾌﾞﾚｰｷﾍﾟﾀﾞﾙﾊﾟｯﾄﾞ	1	735-05051
9	970384		ｼｮﾙﾀﾞｰｽｸﾘｭｰ	1	938-0380
10	970385		ﾌﾗﾝｼﾞﾍﾞｱﾘﾝｸﾞ	1	741-05074A
11	970386		ｽﾘｰﾌﾞ	1	741-05085A
12	970387		ｸﾙｰｽﾞﾗｯﾁ	1	748-04203

第21図　シート部

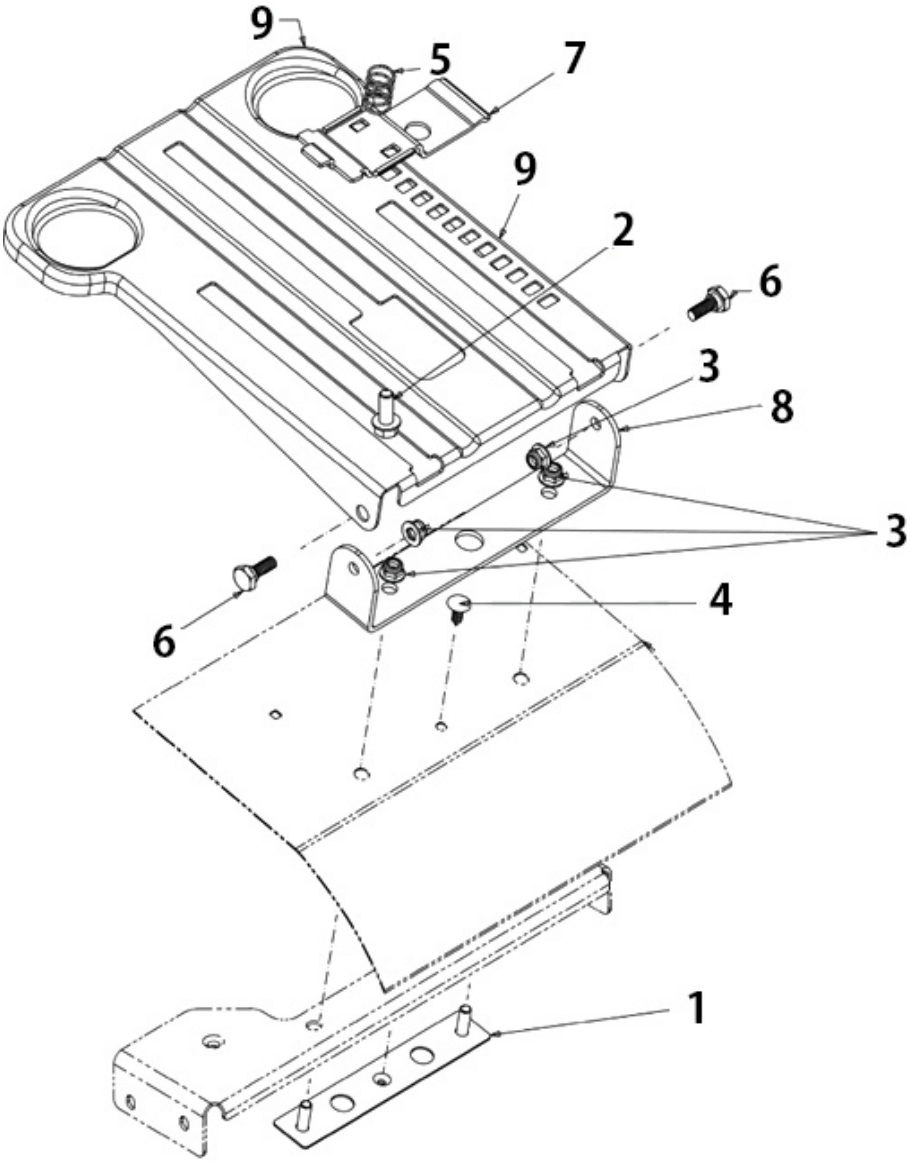

第21図 シート部

表示番号	部品番号	Asy	部 品 名	個数	メーカーコード
1			PIVOT BRACKET PLATE	1	983-05111A
2			SCREW 3/8-16 X .875 GR5	1	710-04482
3	970538		ﾌﾗﾝｼﾞﾛｯｸﾅｯﾄ 5/16-18	4	712-04063
4	970122		ｸﾘｯﾌﾟ ﾌｯﾄﾊﾟｯﾄﾞ	1	726-3046
5	970654		ｽﾌﾟﾘﾝｸﾞ	1	732-04563
6	970275		ｼｮﾙﾀﾞｰｽｸﾘｭｰ .44DIAx.18 5/16-18	2	738-05190B
7	970657		ｼｰﾄﾚﾊﾞｰ	1	783-06050
8			SEAT PIVOT BRACKET	1	783-08451
9			SEAT MOUNTING PLATE (ANGLED)	1	783-09151
10	970109		ｼｰﾄｽｲｯﾁ	1	925-05013
11	970716		ｼｰﾄ LX42／50用 2型	1	757-06027

第22図　スピンドル

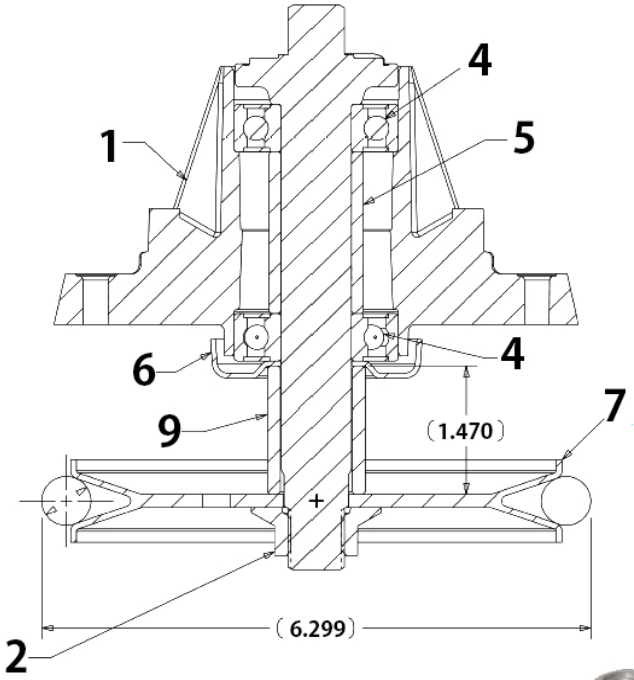

表示番号	部品番号	Asy	部　品　名	個数	メーカーコード
1			DECK SPINDLE HOUSING	1	619-04183B
2	970705		ﾌﾗﾝｼﾞﾅｯﾄ　5/8-18	1	712-05134
4	970186		ﾎﾞｰﾙﾍﾞｱﾘﾝｸﾞ .787ID X1.85 OD X .551	2	941-0919B
5	970497		ｽﾍﾟｰｻｰ.792x1.060x1.860	1	750-04936
6	970498		ｽﾍﾟｰｻｰ	1	750-06142
7	970471		ﾌﾟｰﾘｰ　5.4　DIA	1	756-05031
9	970664		ｼｰﾙﾄﾞﾍﾞｱﾘﾝｸﾞ	1	783-08435
	970721	+	ｽﾋﾟﾝﾄﾞﾙｼｬﾌﾄS型	1	738-06414
	970545		ｽﾋﾟﾝﾄﾞﾙASSY 42”(Sｶﾞﾀ)	1	618P09259

MEMO

第23図　ステアリング

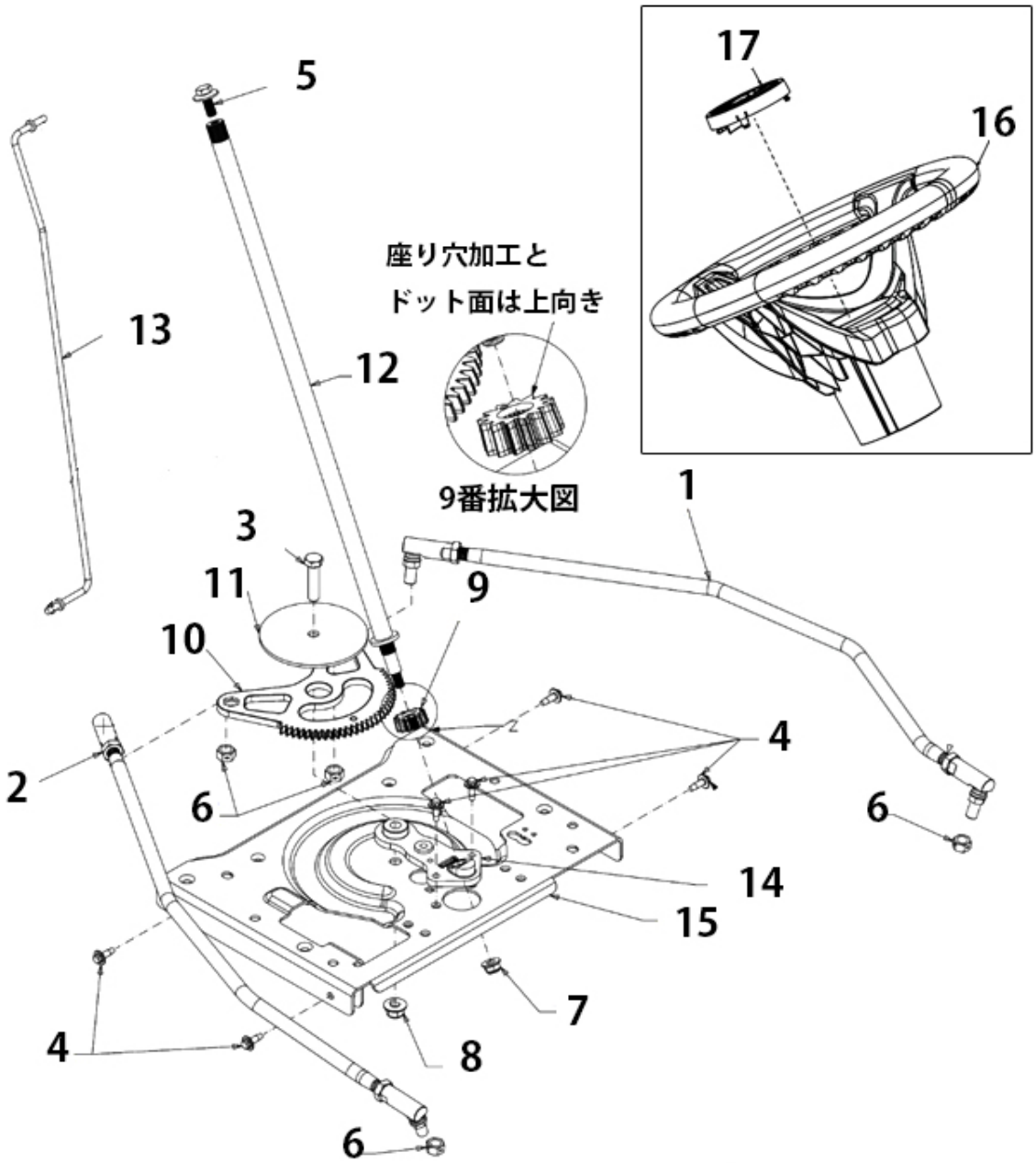

第23図　ステアリング

表示番号	部品番号	Asy	部　品　名	個数	メーカーコード
1			STEERING DRAG LINK (LH) (23年11月1日以	1	747-11743
	970313	+	ﾎﾞｰﾙｼﾞｮｲﾝﾄ	2	723-05009
		+	JAM NUT 7/16-20 GR5	2	712-05093A
1	970321		ｽﾃｱﾘﾝｸﾞﾛｯﾄﾞ LH(23年11月1日以前)	1	747-06456
	970313	+	ﾎﾞｰﾙｼﾞｮｲﾝﾄ	2	723-05009
		+	NUT-JAM 7/16-20	2	712-05093
2	970322		ｽﾃｱﾘﾝｸﾞﾛｯﾄﾞ RH	1	747-06457
	970313	+	ﾎﾞｰﾙｼﾞｮｲﾝﾄ	2	723-05009
		+	NUT-JAM 7/16-20	2	712-05093
3			SCREW 3/8-16 x 1.50	1	710-0520
4	970340		ｽｸﾘｭｰ M6-1×.625	6	710-06133
5	970314		ｽｸﾘｭｰ 5／16-24 X.850	1	710-06154B
6			HEX NUT 3/8-24　Gr8	4	712-0241
6			HEX NUT　Gr5	4	912-0214
7	970538		ﾌﾗﾝｼﾞﾛｯｸﾅｯﾄ 5/16-18	1	712-04063
8	970101		ﾅｲﾛﾝﾌﾗﾝｼﾞﾛｯｸﾅｯﾄ3／8-16	1	712-04065
9	970315		ﾋﾟﾆｵﾝｷﾞｱ　13T	1	717E05193C
10	970316		ｽﾃｱﾘﾝｸﾞ ｷﾞｱ	1	717-05225C
11	970446		ﾜｯｼｬｰ .385 x 3.75 x .120	1	736-05125A
12	970318		ｽﾃｱﾘﾝｸﾞ ｼｬﾌﾄ	1	738-05043
13	970422		ｺﾝﾄﾛｰﾙﾛｯﾄﾞ	1	747-06192A
14	970319		ｽﾃｱﾘﾝｸﾞ ｻﾎﾟｰﾄ	1	748-05071A
15	970320		ｽﾃｱﾘﾝｸﾞ ﾏｳﾝﾄﾌﾟﾚｰﾄ	1	783-08386D
16	970311		ｽﾃｱﾘﾝｸﾞ LX	1	631-05102A
17	970271		ｽﾃｱﾘﾝｸﾞﾎｲｰﾙｷｬｯﾌﾟ	1	731-11082

第24図 トランスミッション

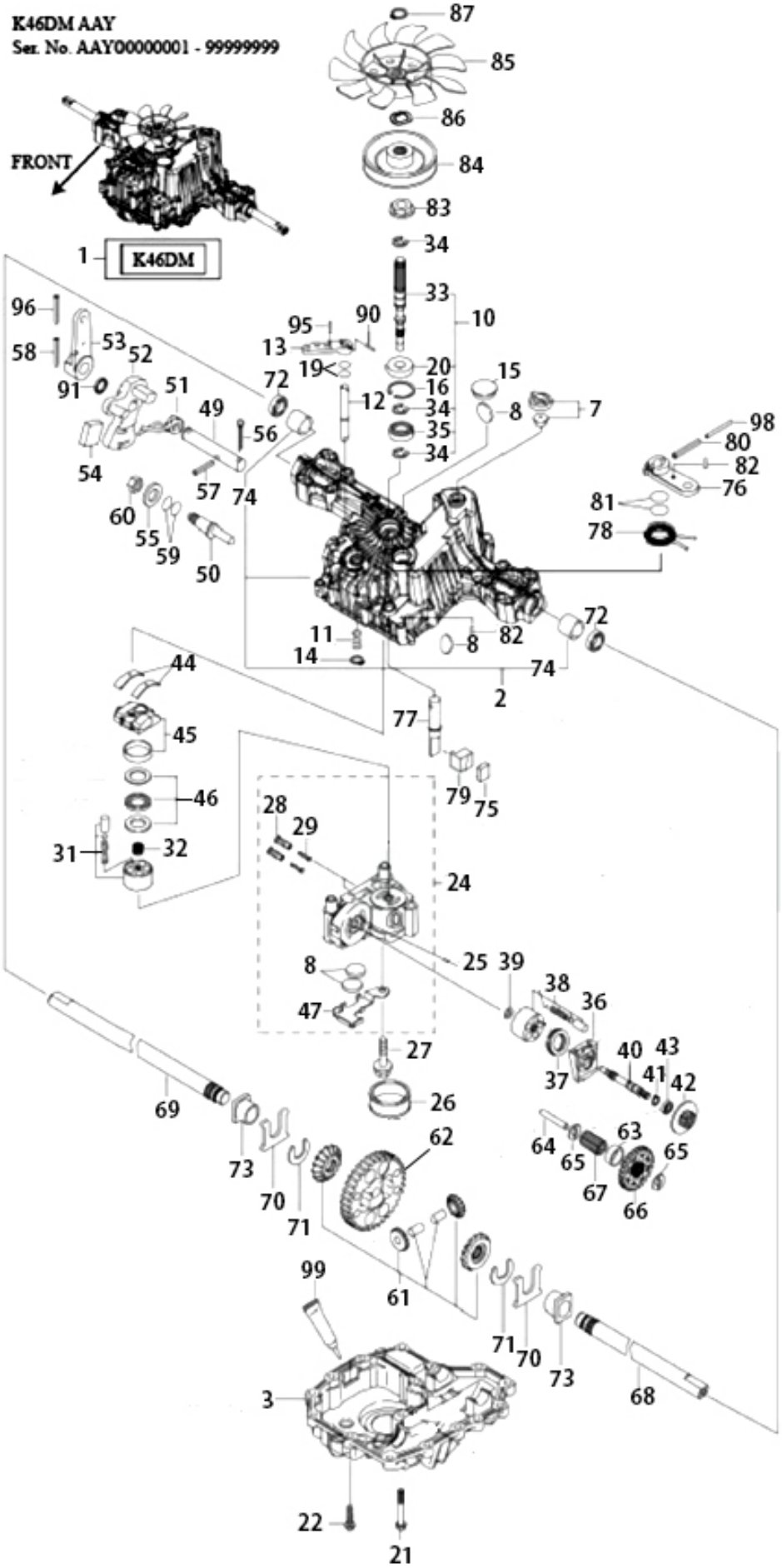

第24図 トランスミッション

表示番号	部品番号	Asy	部 品 名	個数	メーカーコード
1	970357		ﾄﾗﾝｽﾐｯｼｮﾝ(ﾀﾌﾄﾙｸK46DM)		918-07207A
2	-		UPPER HOUSING (注1)		
3	-		LOWER HOUSING (注1)		
7	970238		ﾍﾞﾝﾄﾊﾞﾙﾌﾞ		TT-168T2024250
8			MAGNET		TT-19216324360
10			SHAFT KIT-PMP W/BRG		TT-1A646099950
11			SPRING		TT-19215427281
12			SHAFT-BYPASS		TT-1A646029510
13			LEVER-BYPASS		TT-1A632029520
14			SNAP RING		TT-22242000100
15			SEALING CAP		TT-187T0136300
16	621035		ｽﾅｯﾌﾟﾘﾝｸﾞ R-35		TT-22252000350
19			O-RING		TT-24311240100
20	613017		ｵｲﾙｼｰﾙ TC15357		TT-187T0134380
21			TAP SCREWPING 8X		TT-26476080552
22			TAP SCREWPING 8X		TT-26476080302
24	-		CENTER CASE (注2)		
25			PIN		TT-19216824760
26			FILTER 105		TT-187Q1625221
27			BOLT-HEX 10X		TT-168T2099990
28			VALVE-IDS 1.2		TT-1A646024800
29			SPRING		TT-168T2084770
31	970278		ｼﾘﾝﾀﾞｰﾌﾞﾛｯｸｷｯﾄ(ﾎﾟﾝﾌﾟ)		TT-168T2025090
32			SPRING-CYL BLOCK		TT-1A646025200
33	970276		ﾎﾟﾝﾌﾟｼｬﾌﾄ		TT-1A646025251
34	625012		Eﾘﾝｸﾞ E-12		TT-22272000120
35	712506		ﾍﾞｱﾘﾝｸﾞ 6202		TT-1A646034770
36			HOUSING-MOTOR		TT-19216824210
37			THRUST BEARING MOTOR		TT-1A646034750
38	970277		ｼﾘﾝﾀﾞｰﾌﾞﾛｯｸｷｯﾄ(ﾓｰﾀｰ)		TT-168T2025080
39			WASHER		TT-19216825230
40			MOTOR SHAFT		TT-1A646025271
41			SNAP RING		TT-19215425310
42			DISC-BRAKE		TT-1A646025400
43			BALL BEARING		TT-1A646034760
44			BEARING-CRADLE THRUST		TT-187T0027060
45			SWASHPLATE ASSEMBLY		TT-168T2084570
46			BEARING ASSEMBLY-THRUST PM		TT-19216399000
47			HOLDER-MAGNET		TT-1A646029010
49			SHAFT-CONTROL		TT-1A646029911
50			FULCRUM		TT-168T2029920
51			TORSION SPRING		TT-168T2029800
52			ARM-CONTROL A		TT-1A646029740
53			LEVER-CONTROL F		TT-1A646029400

(注1)表示番号 2番、3番の部品は単品での供給は行っておりません。
205番、UPPER/LOWER HOUSING KITをご確認ください

(注2)表示番号 24番は単品での供給は行っておりません。
201番 REPAIR KITをご確認ください

第24図 トランスミッション

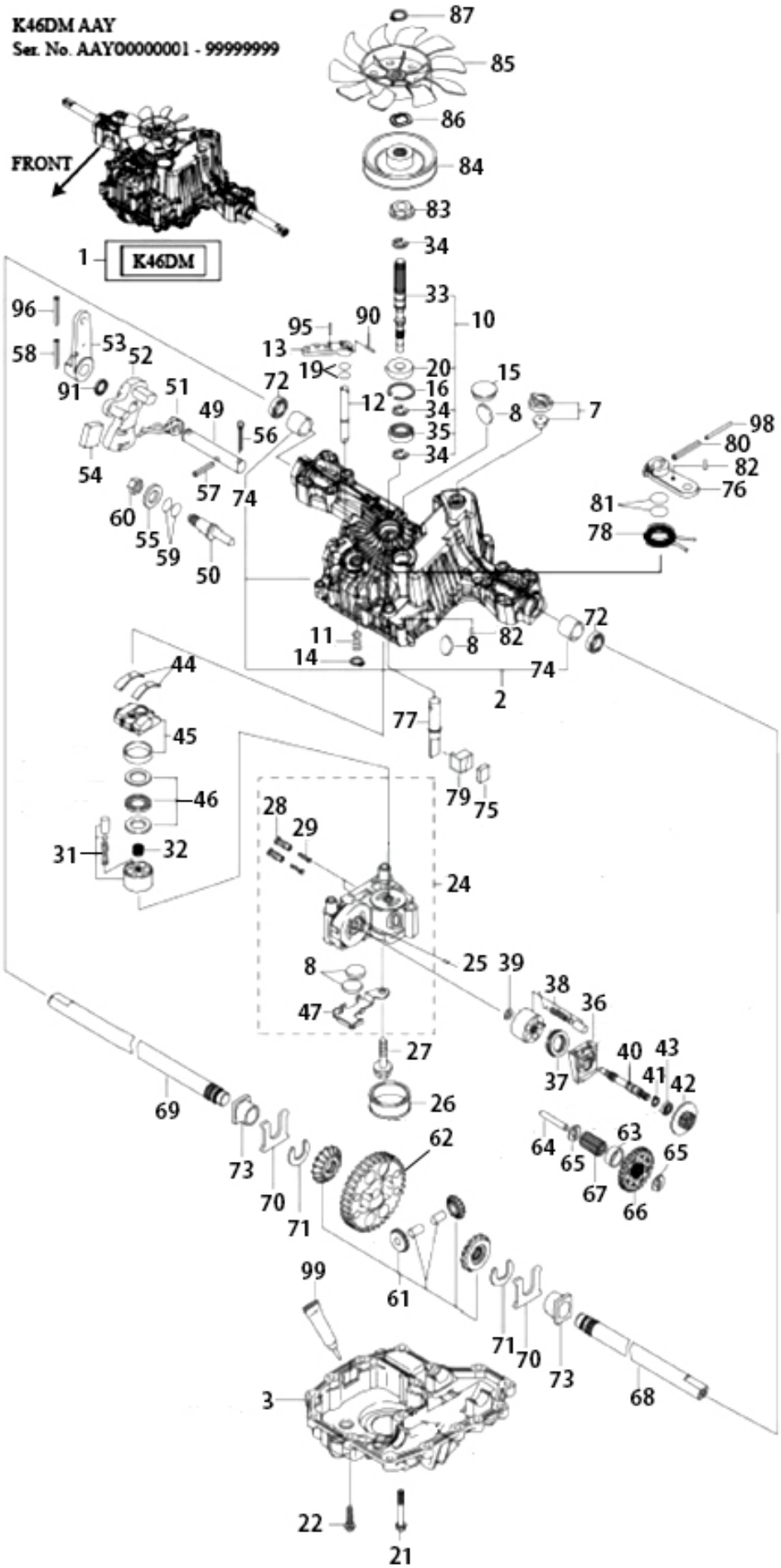

第24図 トランスミッション

表示番号	部品番号	Asy	部 品 名	個数	メーカーコード
54			PLATE-JERKY		TT-168T2029360
55			FLAT WASHER 12		TT-22137120000
56			COTTER PIN 1/8 x .75		TT-1A646029940
57			SPRING PIN 6 x 3		TT-22351060036
58			ROLL PIN 6 x 4		TT-22351060040
59			O-RING		TT-24311000140
60			HEX NUT 12		TT-26776120002
61			DIFFERENTIAL GEAR ASSEMBLY		TT-1A646031570
62			FINAL GEAR 54T		TT-1A646033540
63			COLLAR-FINAL PINION		TT-1A646033250
64			SHAFT-REDUCTION		TT-1A646033410
65			THRUST WASHER		TT-19216833420
66			GEAR-REDUCTION 37T		TT-1A646033450
67			FINAL PINION GEAR 10T		TT-1A646033531
68			AXLE SHAFT (LH)		TT-1A646034350
69			AXLE SHAFT (RH)		TT-1A646034360
70			THRUST WASHER		TT-19216334261
71			RING-"C" AXL		TT-19216834270
72	970237		OIL SEAL		TT-187T0134280
73			BUSHING-FLG AXL		TT-19216834350
74			AXLE BUSHING		TT-1A646034500
75			BRAKE SHOE		TT-1A646036121
76			BRAKE LEVER		TT-1A646036160
77			BRAKE SHAFT		TT-1A646036171
78			SPRING-BRAKE RETUR		TT-168T2036180
79			ACTUATOR-BRAKE		TT-1A646036200
80			SPRING PIN 5 x 3		TT-22351050032
81			O-RING		TT-24311000120
82			SPRING PIN 4 x 1		TT-22351040016
83	970250		ｽﾌﾟﾗｲﾝ ｶﾗｰ		TT-1A646025300
84	970230		ﾌﾟｰﾘｰB		TT-1A646025760
85	970231		ﾄﾗﾝｽﾐｯｼｮﾝﾖｳﾌｧﾝ(ﾀﾌﾄﾙｸK46CA)		TT-1A646083070
86	970247		ｳｪｰﾌﾞﾜｯｼｬｰ		TT-1A646083060
87	970248		ｽﾅｯﾌﾟﾘﾝｸﾞ		TT-19215489090
90			SPRING PIN 3 x 2		TT-22351030020
91			OIL SEAL		TT-1A646024440
95			SPRING PIN 3 x 1		TT-22351030016
96			ROLL PIN 3.5 x 4		TT-22351035040
98			SPRING PIN 3 x 32		TT-22351030032
99			SEALANT		TT-1A646099500

第24図 トランスミッション

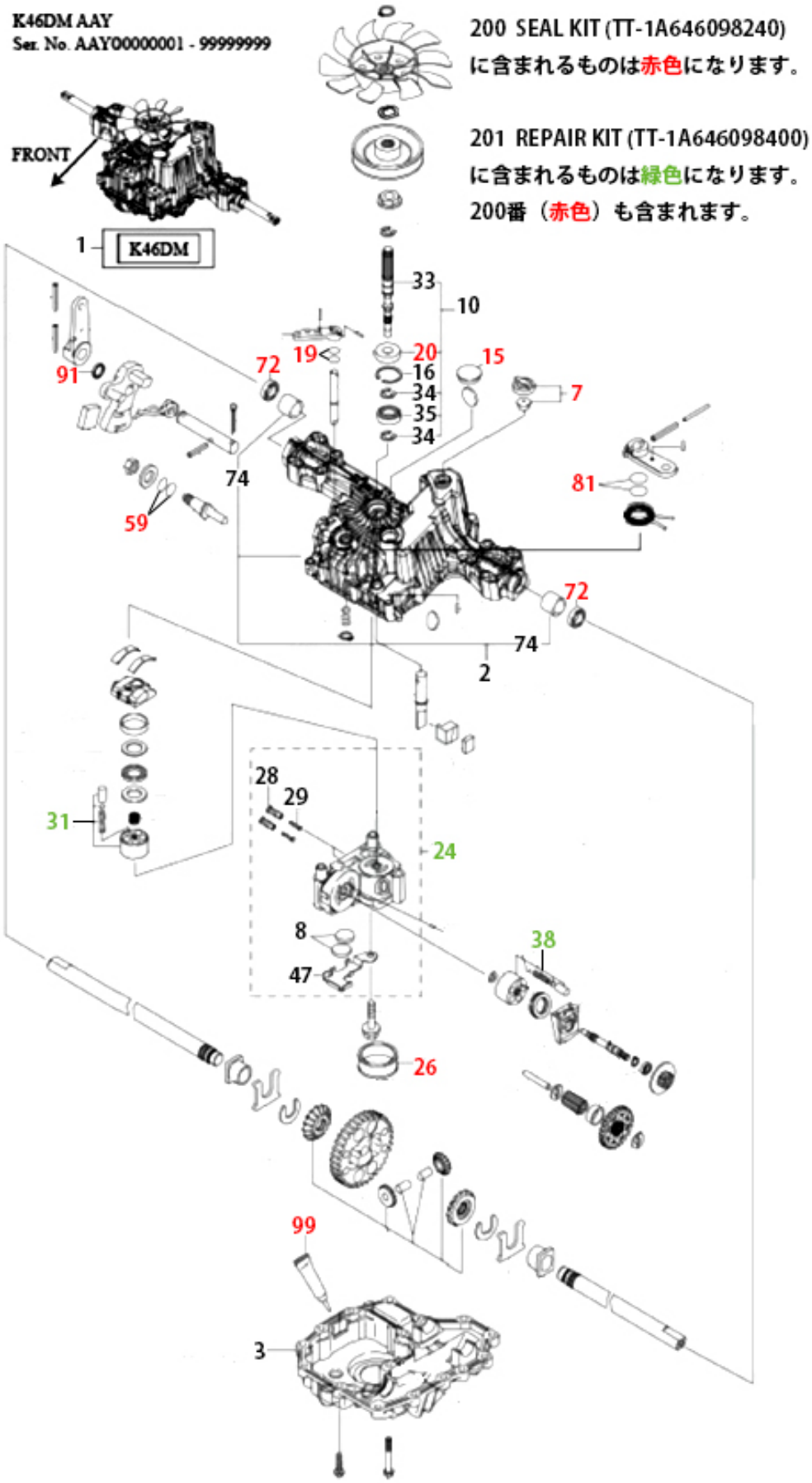

第24図 トランスミッション

表示番号	部品番号	Asy	部 品 名	個数	メーカーコード
リペアキット(シールキットを含む)					
201			REPAIR KIT		TT-1A646098400
24	-	+	CENTER CASE (注2)		
31	970278	+	ｼﾘﾝﾀﾞｰﾌﾞﾛｯｸｷｯﾄ(ﾎﾟﾝﾌﾟ)		TT-168T2025090
38	970277	+	ｼﾘﾝﾀﾞｰﾌﾞﾛｯｸｷｯﾄ(ﾓｰﾀｰ)		TT-168T2025080
200		+	SEAL KIT		TT-1A646098240
シールキット					
200			SEAL KIT		TT-1A646098240
7	970238	+	ﾍﾞﾝﾄﾊﾞﾙﾌﾞ		TT-168T2024250
15		+	SEALING CAP		TT-187T0136300
19		+	O-RING	2	TT-24311240100
20	613017	+	ｵｲﾙｼｰﾙ TC15357		TT-187T0134380
26		+	FILTER 105		TT-187Q1625221
59		+	O-RING	2	TT-24311000140
72	970237	+	OIL SEAL	2	TT-187T0134280
81		+	O-RING	2	TT-24311000120
91		+	OIL SEAL		TT-1A646024440
99		+	SEALANT		TT-1A646099500
アッパー ロアーハウジングキット					
205			UPPER/LOWER HOUSING KIT		TT-1A646098570
2	-	+	UPPER HOUSING (注1)		
74		++	AXLE BUSHING		TT-1A646034500
3	-	+	LOWER HOUSING (注1)		
シャフトキット					
10			SHAFT KIT-PMP W/BRG		TT-1A646099950
16	621035	+	ｽﾅｯﾌﾟﾘﾝｸﾞ R-35		TT-22252000350
20	613017	+	ｵｲﾙｼｰﾙ TC15357		TT-187T0134380
33	970276	+	ﾎﾟﾝﾌﾟｼｬﾌﾄ		TT-1A646025251
34	625012	+	Eﾘﾝｸﾞ E-12		TT-22272000120
35	712506	+	ﾍﾞｱﾘﾝｸﾞ 6202		TT-1A646034770
センターケース(リペアキットのみに含まれます)					
24	-		CENTER CASE (注2)		
8			MAGNET		TT-19216324360
28			VALVE-IDS 1.2		TT-1A646024800
29			SPRING		TT-168T2084770
47			HOLDER-MAGNET		TT-1A646029010

(注1)表示番号 2番、3番の部品は単品での供給は行っておりません。
205番、UPPER/LOWER HOUSING KITをご確認ください

(注2)表示番号 24番は単品での供給は行っておりません。
201番 REPAIR KITをご確認ください

第25図 ホイール

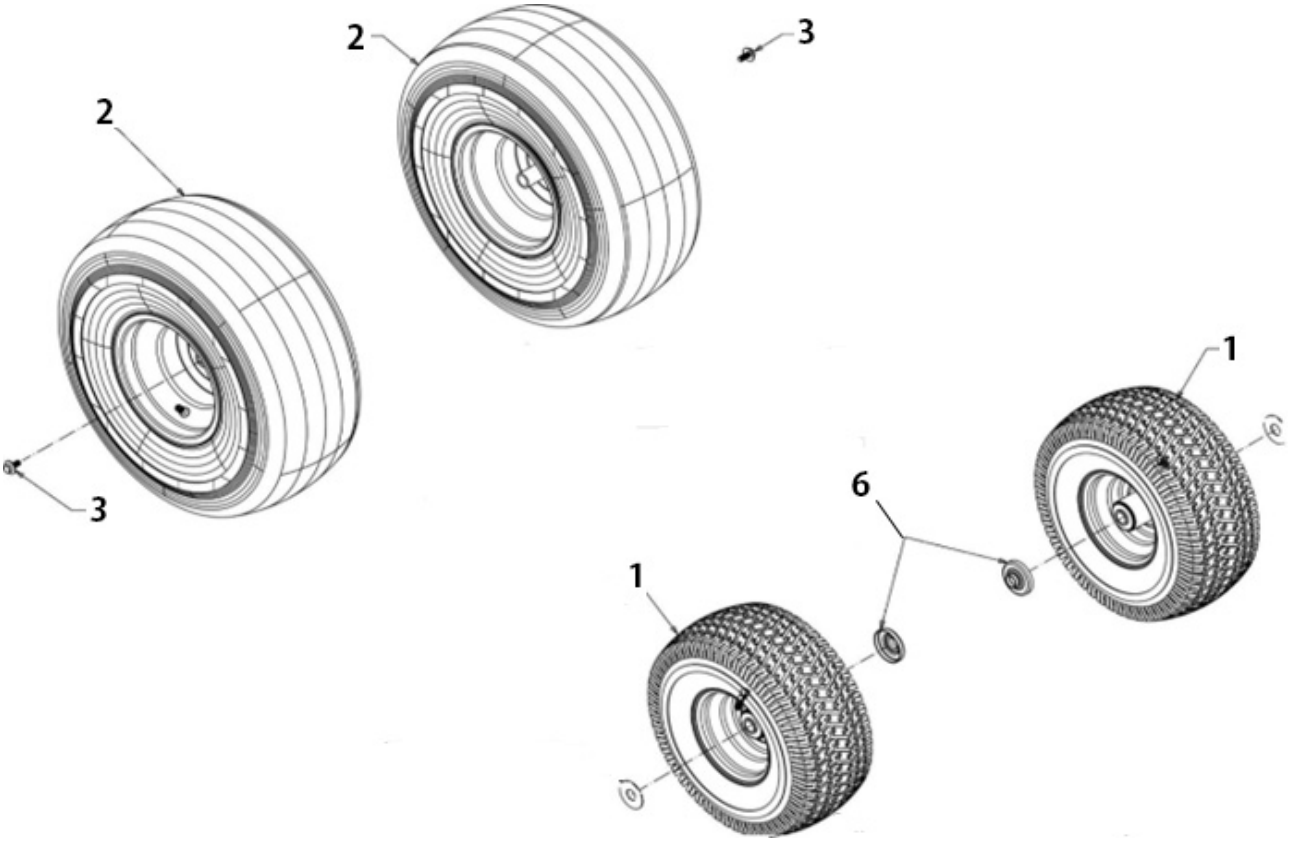

表示番号	部品番号	Asy	部 品 名	個数	メーカーコード
1	970730		タイヤASSY(黒) フロント	2	634-05159A-0637
		+	RIM ASSEMBLY 6×4.5	2	934-04091B
	970310	+	ｴｱﾊﾞﾙﾌﾞ	2	934-0255
	970018	+	ﾎﾞｰﾙﾍﾞｱﾘﾝｸﾞ .750X1.750	4	941-04137A
	970308	+	ﾀｲﾔ 15x6x6	2	734-3186A
		+	LUBE FITTING	2	737-0224
2	970731		タイヤASSY(黒) リア	2	634-05160-0637
		+	RIM ASSEMBLY 8×7×.75 (黒)	2	634-04369
	970310	+	ｴｱﾊﾞﾙﾌﾞ	2	934-0255
	970309	+	ﾀｲﾔ 20x8x8	2	734-04364
3	970314		ｽｸﾘｭｰ 5／16-24 X.850	2	710-06154B
6	970307		ﾍﾞｱﾘﾝｸﾞ ｶﾊﾞｰ	2	783-08746

第26図　バンパー

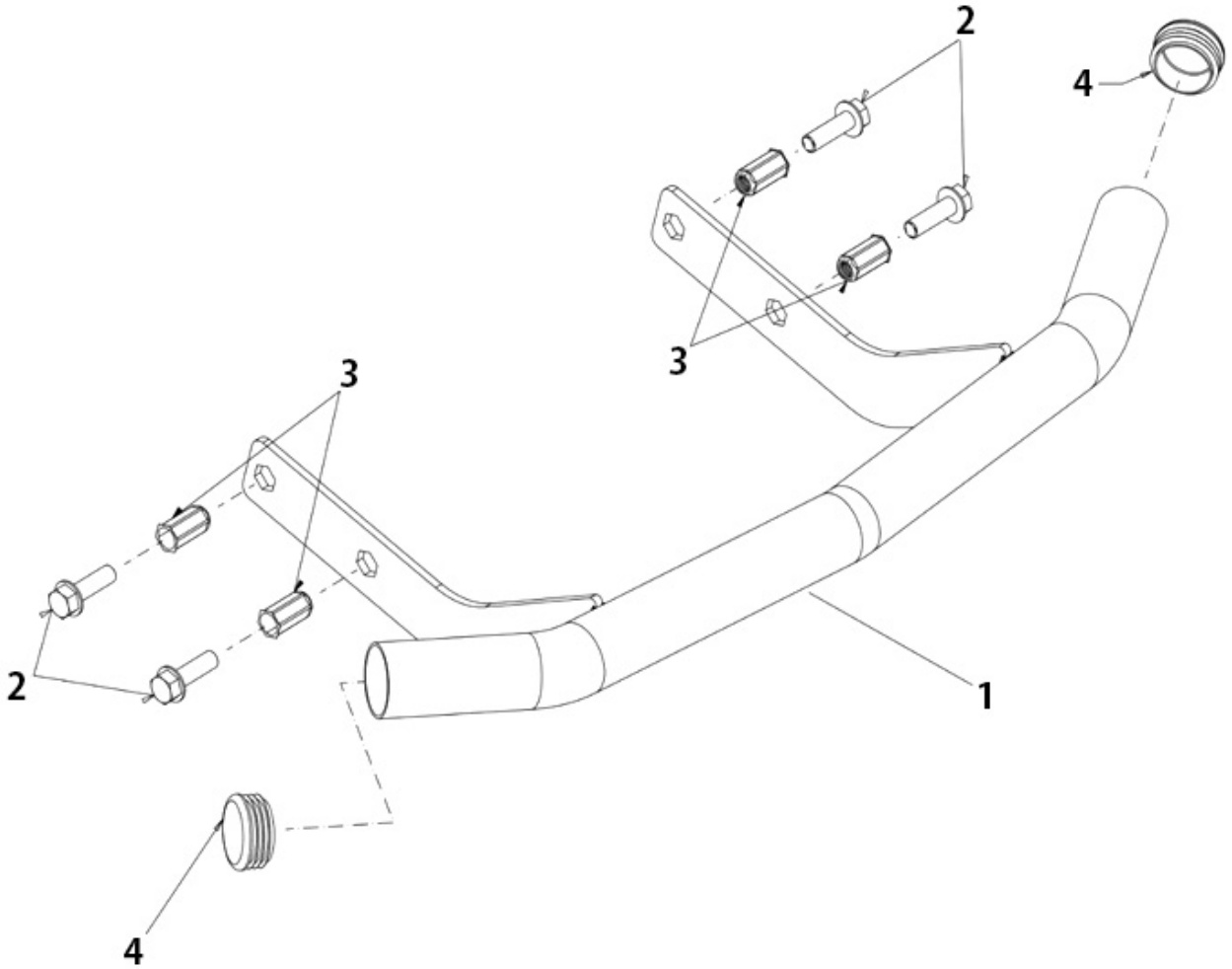

表示番号	部品番号	Asy	部　品　名	個数	備　考
1	970256		ﾊﾞﾝﾊﾟｰ	1	683-06986
2	970540		ｷｬｯﾌﾟｽｸﾘｭｰ 3/8-16x1.25	4	710-3005
3	970480		ﾘﾍﾞｯﾄﾅｯﾄ 3／8-16	4	728-05016
4	970329		ﾊﾌﾞｷｬｯﾌﾟ	2	731-05368
			FLAT WASHER .401X.88	4	736-05080

第27図 ラベル

表示番号	部品番号	Asy	部 品 名	個数	備 考
1			LABEL-CUB CADET LOGO EXP NX-15		777D23210
2			LABEL-FLOORBRD SAFTY PICTORIAL NX15		777S40176
3			LABEL-CUB CADET RH T STY HOOD NX15		777D36230
4			LABEL-CUB CADET LH T STY HOOD NX15		777D36231
5			LABEL-LX42 LH T STY GRILLE NX15		777D36270
6			LABEL-RDR EMISSIONS EXPORT		777X45654
7			LABEL-HYDRO RELEASE NX15		777I28540
8			LABEL-C LOGO SILVER GRILLE NX15		777D36335
9			LABEL-SVC MNDR/HR MTR		777I25212
10			LABEL-LX42 RH T STY GRILLE NX15		777D36269
11			LABEL-42″ AEROFORCE DECK NX15		777D36913
12	970264		ﾗﾍﾞﾙ ｾｰﾌﾃｨﾊｻﾞｰﾄﾞ		777S38456
13	970265		ﾗﾍﾞﾙ ﾃﾞｯｷｼｭｰﾄｾｰﾌﾃｨ		777S40317

SHINGU SHOKO 株式会社 新宮商行

関東支社 （機械本部）	〒270-2231	千葉県松戸市稔台6-7-5	TEL 047(361)4701㈹
北海道営業所	〒047-0032	北海道小樽市稲穂2-1-1	TEL 0134(24)1313㈹
東北営業所	〒963-0547	福島県郡山市喜久田町卸1-37-1	TEL 024(959)6212㈹
東京営業所	〒270-2231	千葉県松戸市稔台6-7-5	TEL 047(361)6831㈹
西日本支店	〒520-2134	滋賀県大津市瀬田5-22-26	TEL 077(500)3380㈹
福岡営業所	〒813-0062	福岡県福岡市東区松島6-4-17	TEL 092(611)1988㈹