2023/05/24
訂正：2025/04/17

SHINGU
SHOKO

PS210M

図解部品表

図解部品表の見方

1. この図解部品表は、イラスト、部品表を掲載しております。
2. ご注文の際には、イラストの見出し番号を調べ、部品表の部品番号、部品名を明記の上、ご注文下さい。
3. 使用個数欄には機種名とその機種一台当りの使用個数が記載されております。
4. この図解部品表には、幾つかの記号を使用しております。各記号の意味は下記の通りです。

＋	「Asy」の列に付きます。この部品がAsyの部品の構成に含まれていることを示します。
φ？	部品名に付きます。ワッシャー類の穴径やシリンダー類の径をあらわします。
M？×？	ネジ類などの部品名に付きます。順にネジ径、首下の長さを示します。
W	ネジ類などの部品名に付きます。ネジにワッシャーが付いていることを示します。
S	ネジ類などの部品名に付きます。ネジにスプリングワッシャーが付いていることを示します。
WS	ネジ類などの部品名に付きます。ネジにスプリングワッシャーとワッシャーが付いていることを示します
PW	ネジ類などの部品名に付きます。ネジに平ワッシャーが付いていることを示します

第1図　コントロールバルブ部

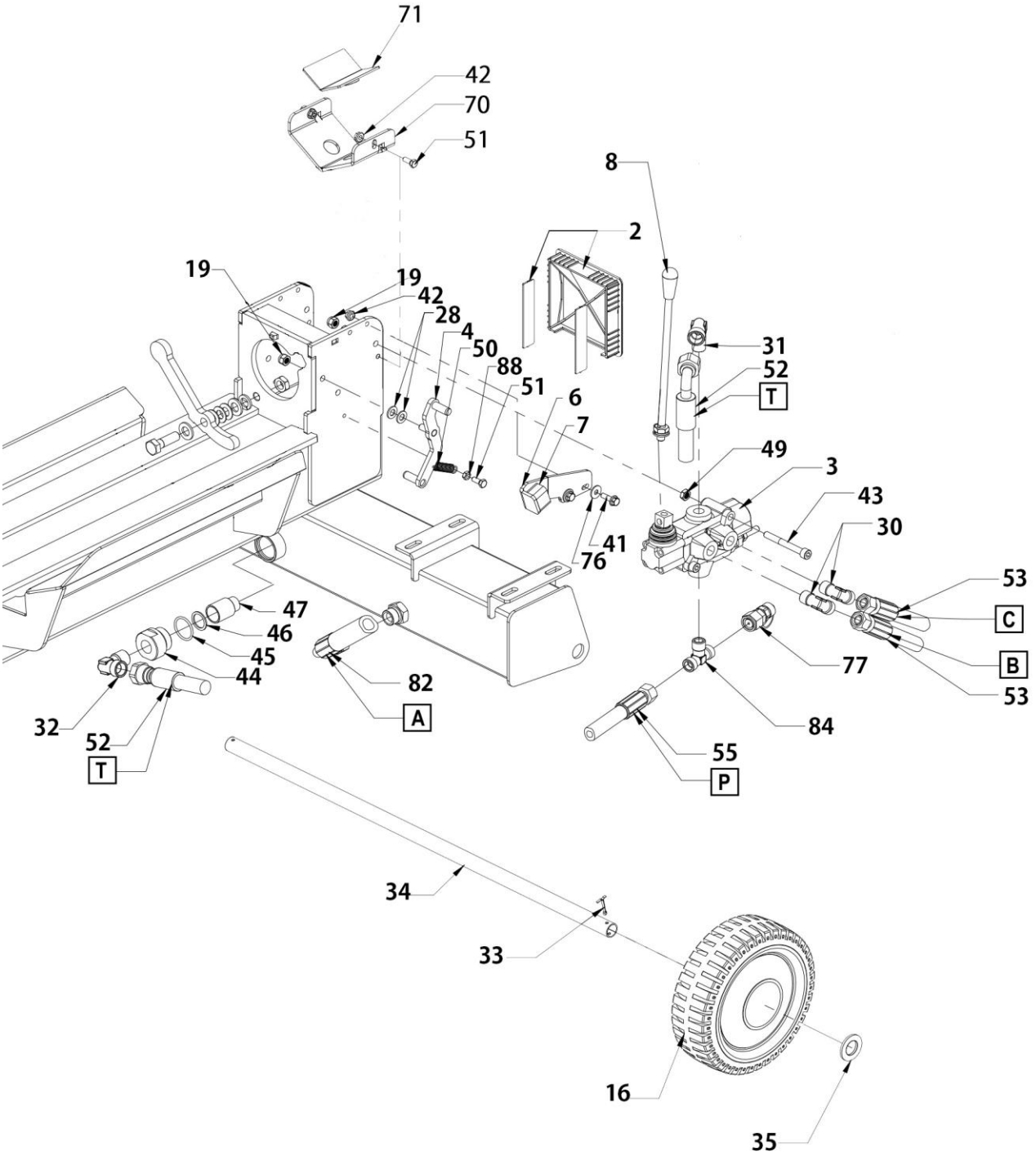

第1図　コントロールバルブ部

表示番号	部品番号	Asy	部　品　名	個数	備　考
2	536560A		補強付きカバー PS210用	1	
3	534739		コントロールバルブ	1	
4	534716		ディスコネクトレバー	1	
6	534714		リターンレバー	1	
7	534104		クッションスポンジ	1	
8	536311J		バルブハンドル	1	
16	534733		ホイール＆カバー	2	
19	640840		ロックナット M8	2	
28	650080		ワッシャー M8	2	
30	534153		エルボ	2	
31	534157		フィッティング	1	
32	534736		シール 94 15 LR 1/2″	1	
33	534731		割りピン	2	
34	534705		車軸	1	
35	536839		ワッシャー φ20	2	
41	534746		スクリュー M6×20　強度区分8.8	1	
42	710284		ナット フランジ付六角 M6	3	
43	534747		スクリュー M8×70	1	
44	534704		フィルターカプラ	1	
45	534147		Oリング	1	
46	536423		ラバーシール	1	
47	534703		オイルフィルター	1	
49	534728		ナット六角 M8　強度区分4.8	1	
50	534710		レバースプリング	1	
51	534722		スクリュー M6×16 強度区分8.8	3	
52	534718		ハイドロホース 1/2″*450 F+F90 M22*1.5	1	
53	534089		ハイドロホース 3／4—M18	2	
55	534717		ホース	1	
70	534713		シリンダーサポート	1	
71	536708		パッド	1	
76	534729		ワッシャー φ6.5×φ18×t1.5	1	
77	534737		カップル	1	
82	534719		ホース	1	
84	534734		フィッティング	1	
88	536743		ナット M6	1	

第2図　固定レバー部

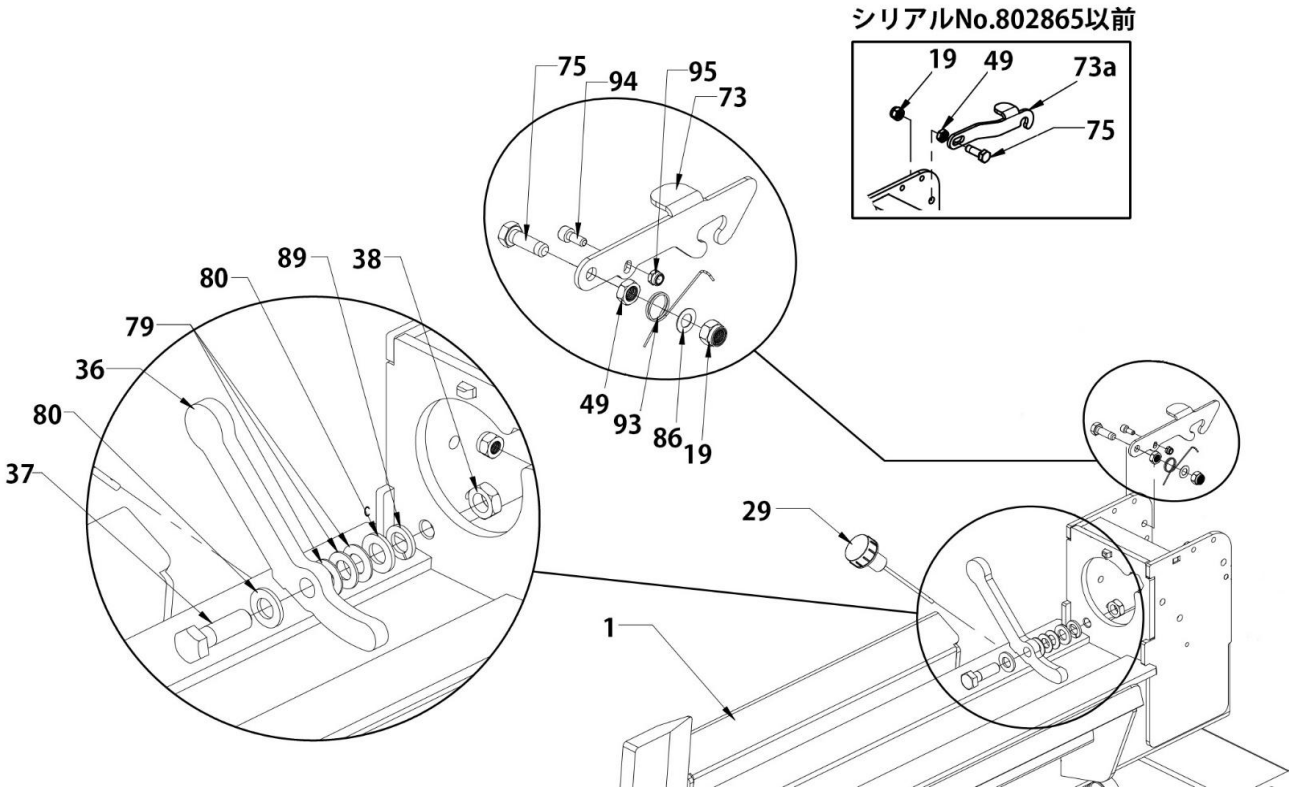
シリアルNo.802865以前
19
49
73a
75
75
94
95
73
89
38
80
79
36
80
37
49
93
86
19
29
1

第2図　固定レバー部

表示番号	部品番号	Asy	部　品　名	個数	備　考
1	534715		フレーム PS210M	1	
19	640840		ロックナット M8	1	
29	534151		タンクキャップ	1	
36	534712		固定レバー	1	
37	534723		スクリュー M12×40	1	
38	534727		ナット六角 M12	1	
49	534728		ナット六角 M8　強度区分4.8	1	
73	534701		シリンダーロック	1	
75	534113		スクリュー 六角 M8×25	1	
79	534732		皿ばね座金 φ12.2×φ23×t1.25	3	
80	536838		ワッシャー φ12	2	
86	710286		ウェーブワッシャー　φ8	1	
89	534730		ワッシャー φ12	1	
93	534748		シリンダーロックリターンスプリング	1	
94	534749		スクリュー 六角穴付 M5×12 強度区分有り	1	
95	534750		ロックナット M5 Low	1	
73a			シリンダーロック	1	注）

注）P/N 534701 シリンダーロックは形状変更されており、旧品と互換性があります。

第3図　スタンド部

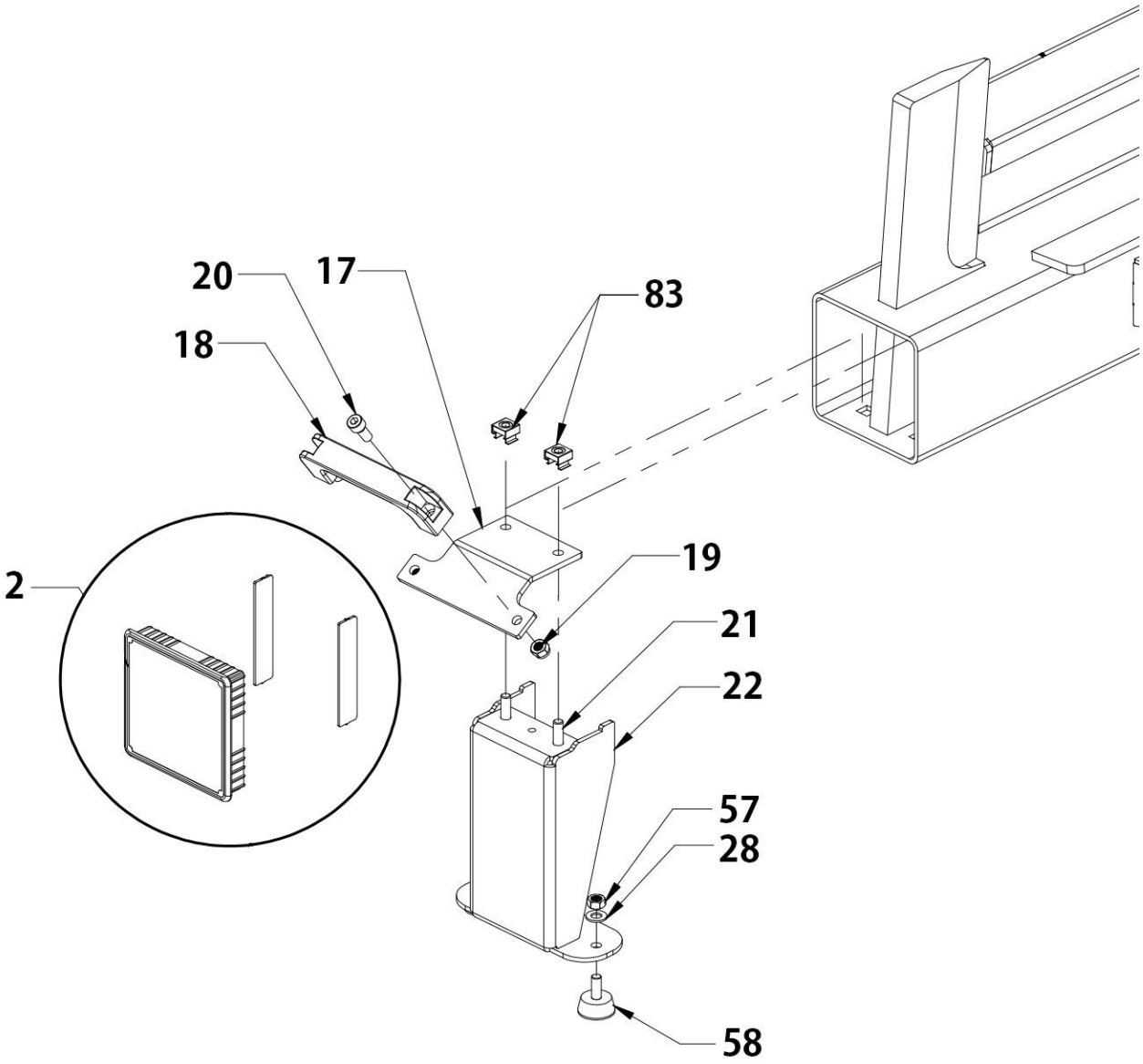

第3図　スタンド部

表示番号	部品番号	Asy	部　品　名	個数	備　考
2	536560A		補強付きカバー PS210用	1	
17	534140		ハンドルステー	1	
18	534011		キャリーハンドル	1	
19	640840		ロックナット M8	2	
20	631825		スクリュー 六角穴付 M8×25	2	
21	534744		スクリュー フランジ M8×25	2	
22	534711		フロントスタンド	1	
57	640800		ナット 六角 M8	2	
58	536707		クッションボルト	2	
83	534141		ナット 四角 M8 金具付き	2	

第4図　プランジャーブロック・シリンダー部

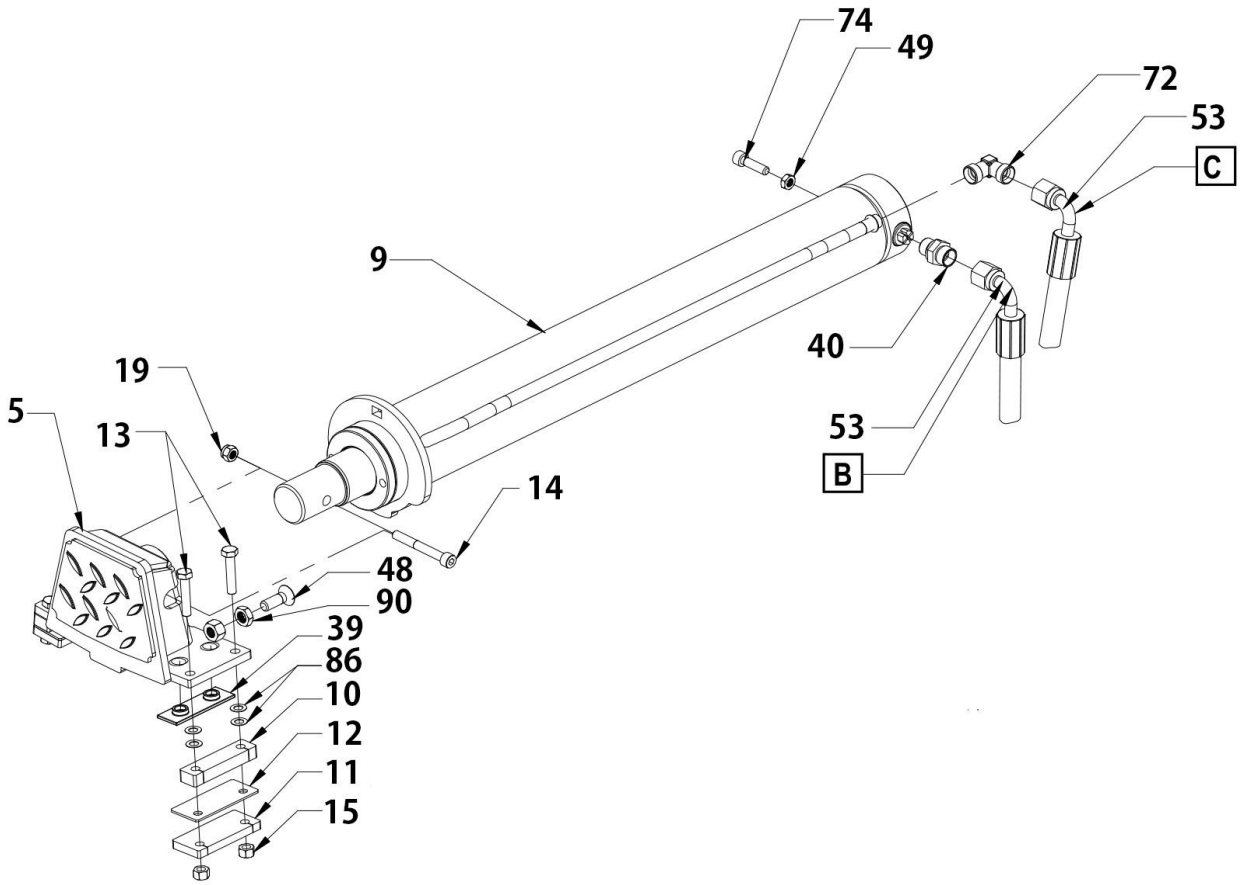

第4図　プランジャーブロック・シリンダー部

表示番号	部品番号	Asy	部　品　名	個数	備　考
5	534702		プランジャーブロック	1	
9	534720		シリンダー PS210	1	
10	534708		プランジャーシュー	2	
11	534709		プランジャーガイド	2	
12	534707		プランジャーシュー下	2	
13	534721		スクリュー ソケット M8×40　強度区分10.9	4	
14	631865		スクリュー M8×65	1	
15	640840		ロックナット M8	4	
19	640840		ロックナット M8	1	
39	534706		プランジャーパット	2	
40	534088		ニップル 3/4－M18	1	
48	534726		スクリュー M10×30	1	
49	534728		ナット六角 M8　強度区分4.8	1	
53	534089		ハイドロホース	2	
72	534735		フィッティング	1	
74	631830		スクリュー M8×30	1	
86	710286		ウェーブワッシャー φ8	8	
90	641000		ナット 六角 M10	1	

第5図　ポンプ・カップリング・マウント部

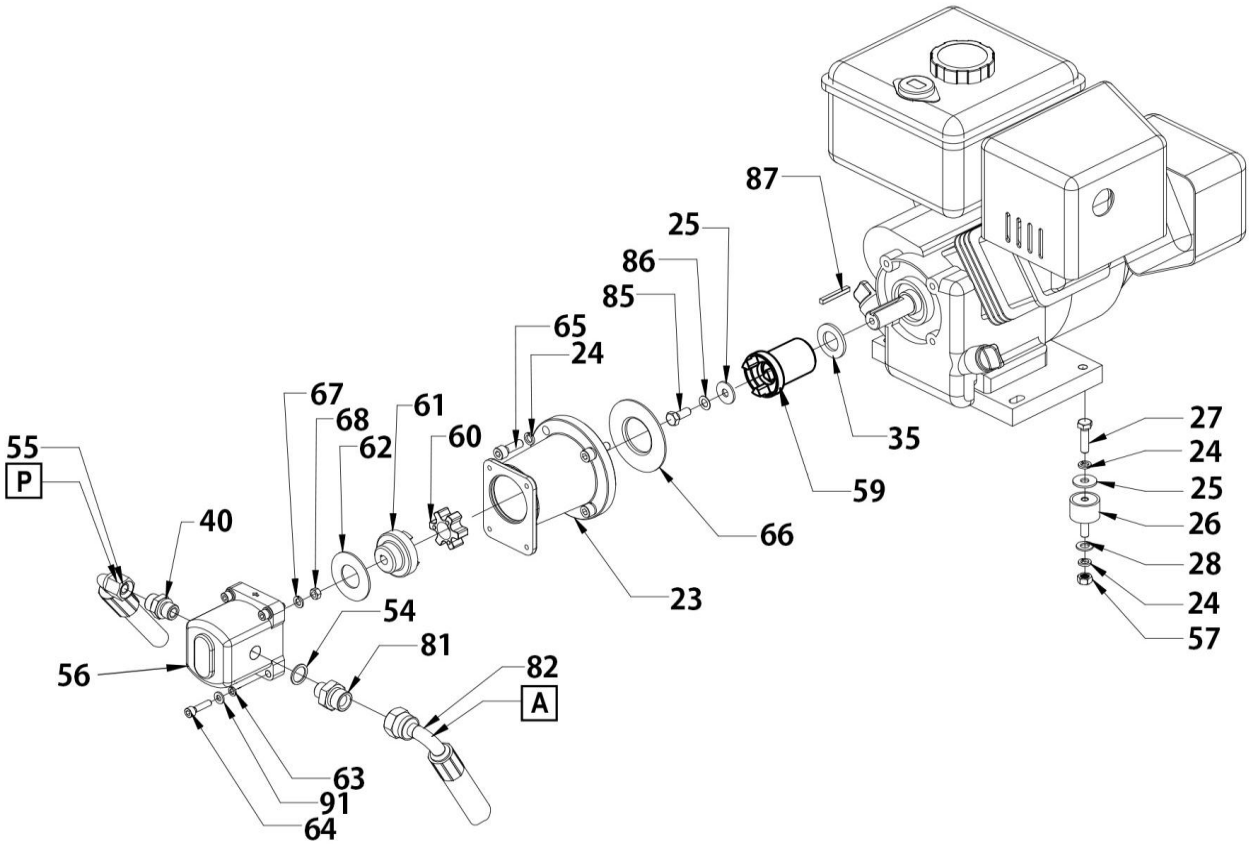

第5図　ポンプ・カップリング・マウント部

表示番号	部品番号	Asy	部　品　名	個数	備　考
23	536431		カップリング フランジ	1	
24	651080		スプリングワッシャー φ8	12	
25	536686		ワッシャー M8(ダイ)	5	
26	534159		ダンパー	4	
27	630830		スクリュー M8×30	4	
28	650080		ワッシャー M8	4	
35	536839		ワッシャー φ20	1	
40	534088		ニップル 3/4ーM18	1	
54	536368		シール ワッシャ 3/8	1	
55	534717		ホース	1	
56	534738		ポンプ	1	
57	640800		ナット 六角 M8	4	
59	534614		カップリング E	1	
60	536371		ラバーカップリング	1	
61	536497		カップリングポンプ	1	
62	536490		ポンプワッシャー	1	
63	651060		スプリングワッシャー φ6	4	
64	631625		スクリュー 六角穴付 M6×25	4	
65	631825		スクリュー 六角穴付 M8×25	4	
66	536687		ワッシャーエンジン	1	
67	651070		スプリングワッシャー φ7	1	
68	536486		ポンプナット M7	1	
81	536495		ニップル 3/8ー1/2	1	
82	534719		ホース	1	
85	630820		スクリュー M8×20	1	
86	710286		ウェーブワッシャー　φ8	1	
87	536414		キー 5×5×2	1	
91	534115		ワッシャー φ6	4	

第6図　シリンダー詳細部

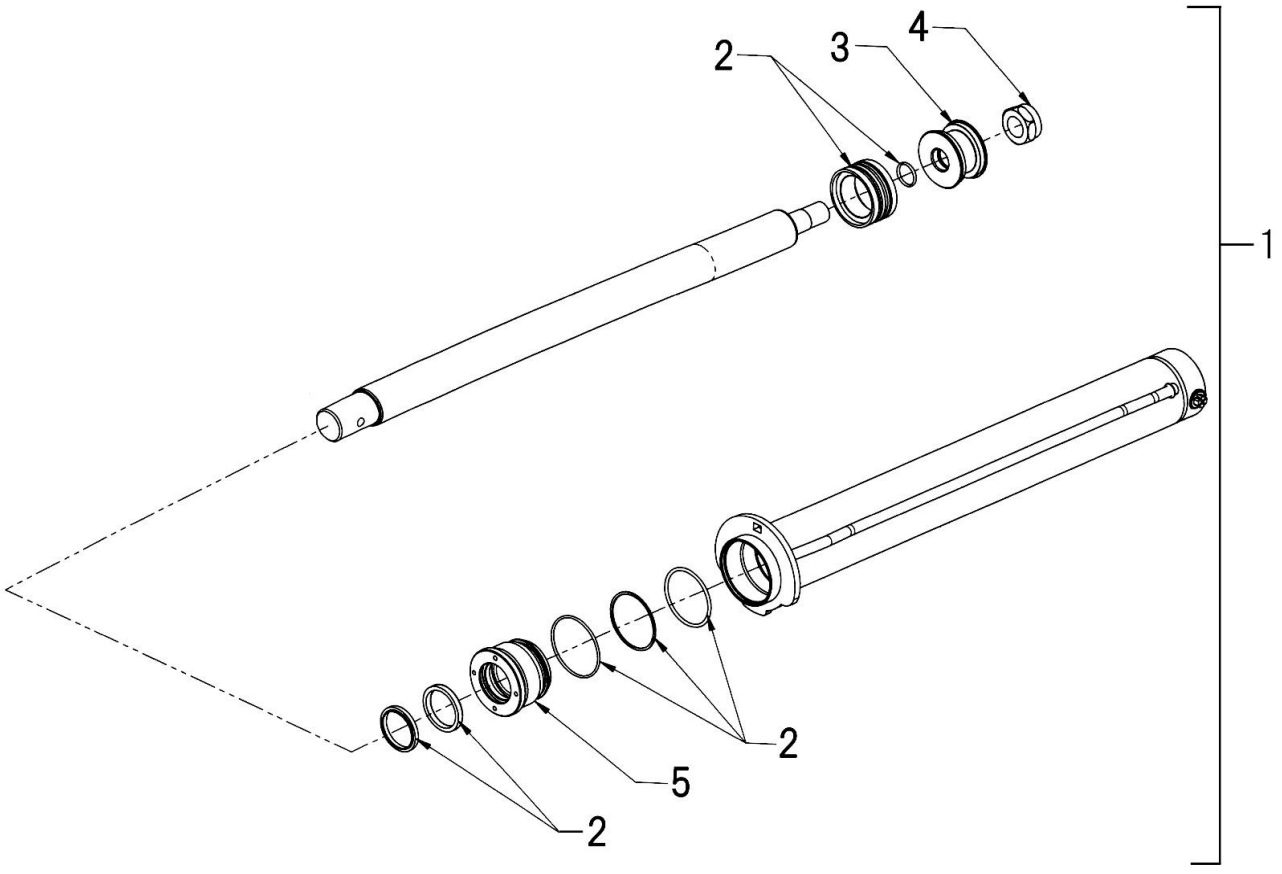

6

7

第6図　シリンダー詳細部

表示番号	部品番号	Asy	部　品　名	個数	備　考
1	534720		シリンダー PS210	1	
2	534742	+	シールキット	1	
3	534741	+	ピストン	1	
4	536836	+	ナット M27×2	1	
5	534740	+	ヘッドエンド	1	
6	536346		シングウ薪割機ラベル	1	
7	900125		PS210Mラベル	1	

第7図　全体図

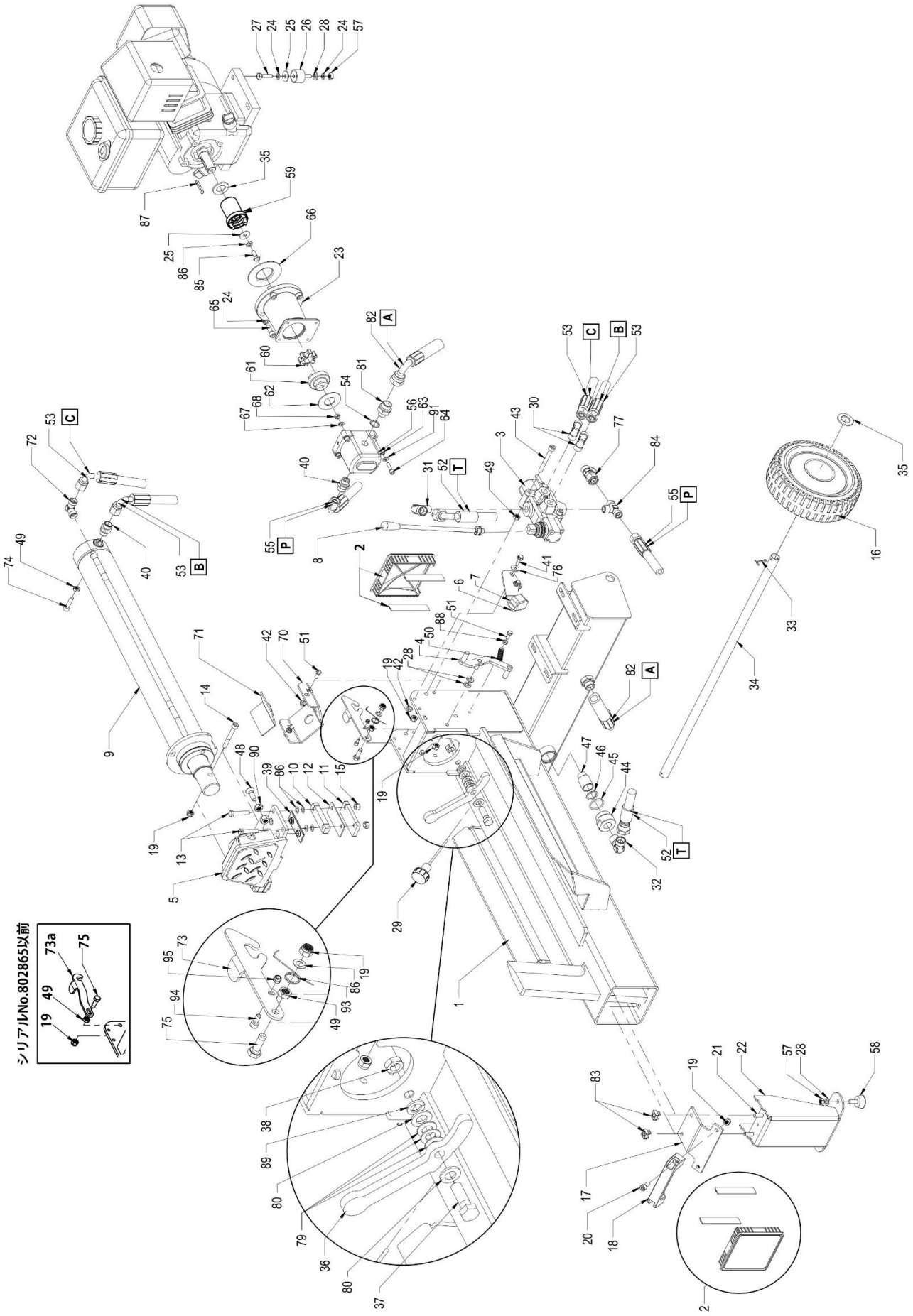

SHINGU SHOKO 株式会社 新宮商行

関東支社 （機械本部）	〒270-2231	千葉県松戸市稔台6-7-5	TEL 047(361)4701㈹
北海道営業所	〒047-0032	北海道小樽市稲穂2-1-1	TEL 0134(24)1313㈹
東北営業所	〒963-0547	福島県郡山市喜久田町卸1-37-1	TEL 024(959)6212㈹
東京営業所	〒270-2231	千葉県松戸市稔台6-7-5	TEL 047(361)6831㈹
西日本支店	〒520-2134	滋賀県大津市瀬田5-22-26	TEL 077(500)3380㈹
福岡営業所	〒813-0062	福岡県福岡市東区松島6-4-17	TEL 092(611)1988㈹